YKK ap®

浴室出入口

サニセーフⅡ

ドア HG･CGタイプ　引戸 C･Sタイプ　折戸 Sタイプ

折戸Sタイプ リフォーム枠 色追加版

Sani SafeⅡ

Bathroom Door Series

2014.3

業務用
表示価格には、消費税は含まれておりません
第１版

商品ラインアップ　Sani Safe Ⅱ Bathroom Door Series Line Up

機能いろいろ「サニセーフⅡ」。
浴室の設計に合せて開閉タイプが選べます。

ドア HGタイプ

ドア CGタイプ

Door ドア

HGタイプ［親子 / 片開き］
CGタイプ

引戸 Cタイプ［三枚片引き戸］ZUTTO

Sliding Door 引戸

Cタイプ［三枚片引き戸］ZUTTO
Sタイプ［引込み戸 / 片引き戸］

折戸 Sタイプ［折りたたみ戸］

Folding Door 折戸

Sタイプ［折りたたみ戸］

●商品の色は、印刷の特性上、実物と多少異なる場合がありますのでご了承ください。

contents

ドア HGタイプ［親子 / 片開き］

半外付

S7：マットシルバー

→ P.04

ドア CGタイプ

半外付　内付

※中桟仕様除く

B1：ブラウン

YW：ホワイト

→ P.06

ドア HGタイプ［親子／片開き］
商品特長 —— P.04
規格表 —— P.14
技術資料 —— P.20
納まり図 —— P.36

ドア CGタイプ
商品特長 —— P.06
規格表 —— P.15
技術資料 —— P.20
納まり図 —— P.38

引戸 Cタイプ［三枚片引き戸］ZUTTO

バリアフリー　半外付

B1：ブラウン

YW：ホワイト

→ P.08

引戸 Sタイプ［引込み戸 / 片引き戸］

外付 引込み戸　半外付 片引き戸

片引き戸

B1：ブラウン

YW：ホワイト

→ P.10

引戸 Cタイプ［三枚片引き戸］ZUTTO
商品特長 —— P.08
規格表 —— P.16
技術資料 —— P.26
納まり図 —— P.41

引戸 Sタイプ［引込み戸／片引き戸］
商品特長 —— P.10
規格表 —— P.17
技術資料 —— P.26
納まり図 —— P.42

折戸 Sタイプ［折りたたみ戸］

外付　内付　RC　リフォーム　取替

2014年3月発売予定

アタッチメント工法用にB1色、カバー工法用にB1・YW色を追加

B1：ブラウン

YW：ホワイト

YS：シルバー

→ P.12

設定色

外付型	B1·YW
内付型※	B1·YW·YS
RC枠	YW·YS
リフォーム枠 上下アタッチメント工法用	B1·YW·YS
リフォーム枠 四方アタッチメント工法用	B1·YW·YS
リフォーム枠 カバー工法用	B1·YW·YS
取替障子	B1·YW·YS

※ノックダウンはYWのみ

折戸 Sタイプ［折りたたみ戸］
商品特長 —— P.12
規格表 —— P.18
技術資料 —— P.31
納まり図 —— P.44

［RC枠］
規格表 —— P.18
技術資料 —— P.31
納まり図 —— P.44

［リフォーム枠］
商品特長 —— P.13
規格表 —— P.18
技術資料 —— P.31
納まり図 —— P.46

［取替障子］
商品特長 —— P.13
規格表 —— P.18
技術資料 —— P.31

一緒に考えるならこんな窓

エコ内窓 プラマードU 浴室仕様（新築・リフォーム向）

今ある窓の内側に簡単リフォームで二重窓に。断熱効果を高めてヒートショックを解消し、家庭内事故を未然に予防します。

リモデルウインドウ（リフォーム向）

システムバスとの同時リフォームにオススメ。壁工事不用で室内施工が可能なうえ、現場調査から施工まで、工程に無理なく組込めます。

浴室スクリーン窓（新築向）

浴室で一番心配な、屋内から躯体への漏水防止機能を備えた浴室用の片引き窓です。フラットな枠形状と隠し桟構造で、すっきりとしたデザインを実現。

掲載マークの説明 ››› バリアフリー　バリアフリー対応商品　各種住宅融資制度の基準をクリアした有効開口幅、大型把手装備、下枠段差無の機能を有する商品の総称。

サニセーフⅡ 折戸 Sタイプ リフォーム用商品

浴室ドアが古くなったので、
なんとかしたい…。

そんな
リフォームの
お悩みに…

■ 簡単な工事で扉を交換したい方におすすめ

アタッチメント工法なら、スピーディー・簡単施工でリフレッシュ!

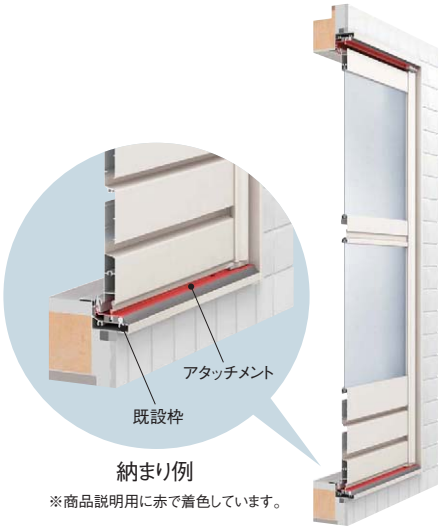

納まり例

※商品説明用に赤で着色しています。

◎既設枠内に納まるので、壁工事や内部造作が不要で
施工にかかる時間も費用も抑えられます。
◎段差、有効開口は施工前とほとんど変わりません。
◎既設品のメーカーを問わず対応可能です。

リフォーム枠 上下アタッチメント工法用

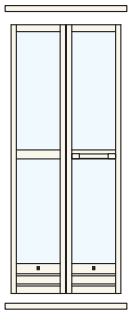

既設枠	
ドア	折戸
△	○

※ドアの場合、丁番などの跡が見えてしまいます。
※既設枠に34.5㎜以上の見込み寸法が必要です。
※たて枠AT材の交換が必要です。

リフォーム枠 四方アタッチメント工法用

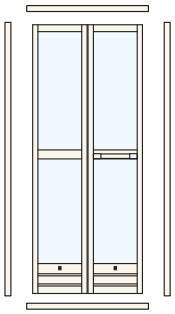

既設枠	
ドア	折戸
○	○

※既設枠に34.5㎜以上の見込み寸法が必要です。

■ 扉も枠も新しくしたい方におすすめ

カバー工法なら、枠も扉も新品に!

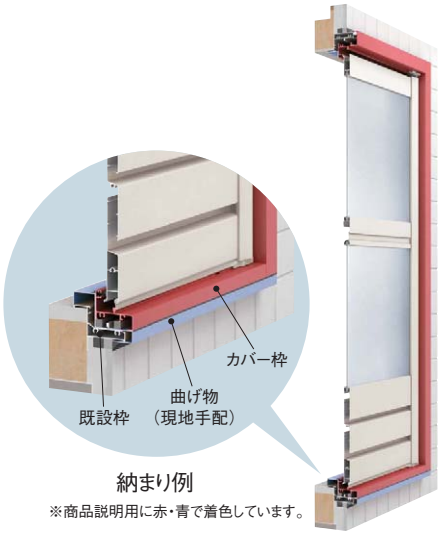

納まり例

※商品説明用に赤・青で着色しています。

◎既設枠を新しい枠でカバーするので、まわりの壁を傷めず、
キレイに仕上がります。
◎扉も枠も新しくしたい方におすすめです。

リフォーム枠 カバー工法用

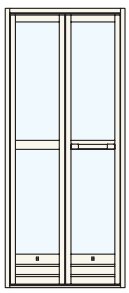

既設枠	
ドア	折戸
○	○

●商品の色は、印刷の特性上、実物と多少異なる場合がありますのでご了承ください。

おまかせください

サニセーフⅡ リフォーム枠

- 上下アタッチメント工法用
- 四方アタッチメント工法用
- カバー工法用

サニセーフⅡ 取替障子

短時間で! 低コストで! 快適キレイ!

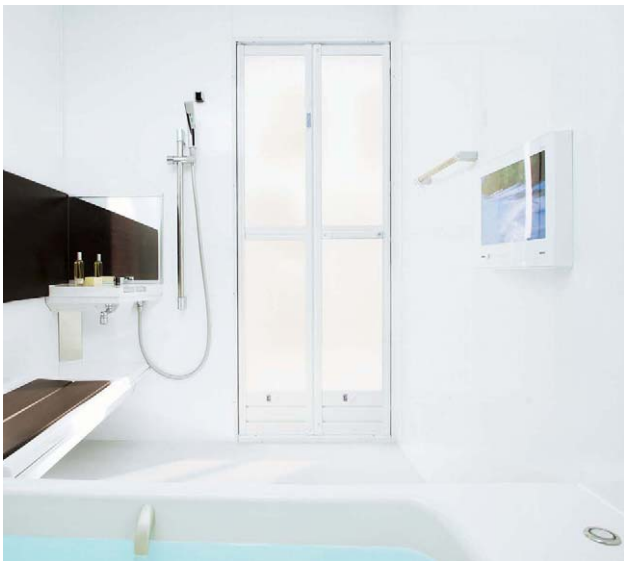

リフォームの流れ（アタッチメント工法用を使用した場合）

扉は完成品で到着! アタッチメント工法で簡単施工!

①採寸・発注　②完成品のお届け　③扉をはずしてアタッチメント取付け　④シーリング　⑤吊り込み　⑥完成!

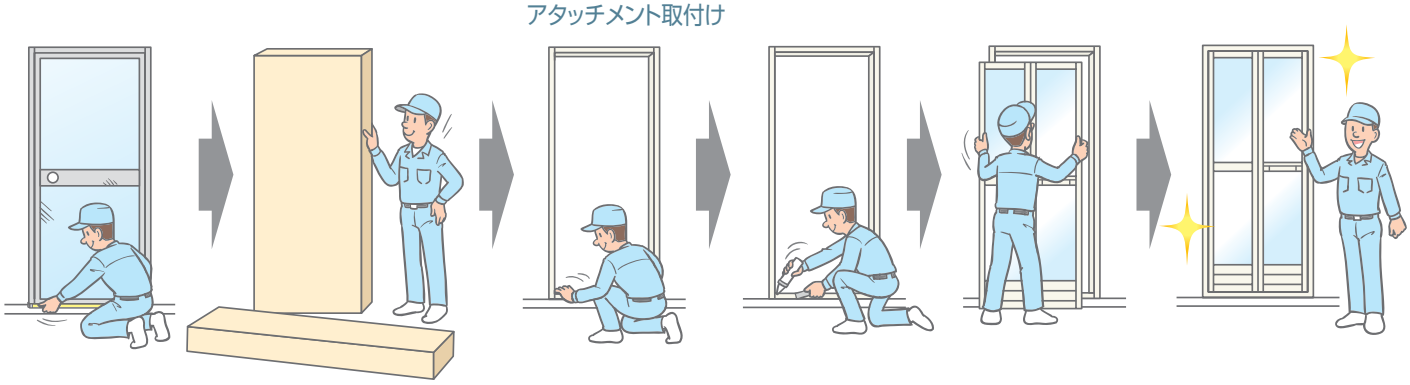

※リフォーム枠施工のご注意…全ての現場にリフォーム枠が対応できるわけではありません。寸法や現場状況をご確認のうえご採用ください。

扉のみの交換でリフレッシュ!

取替障子なら折戸本体のみの交換が可能です!

◎折戸本体のみの交換で済ませたい方におすすめです。
◎既設障子の規格により3タイプから選択できます。

年代	商品規格
1986〜1990	ND-30・31
1990〜1997	ND-32・33・34・35
1995〜1997	ND-36・37・38・39
1986〜1997	XD-NS
1996〜2001	ND-S・ND-SR
1996〜2001	ND-CB・ND-SB
2000〜	2ND-S・2ND-SB・2ND-CB
2000〜	2ND-RC・XD-2NS

取替障子

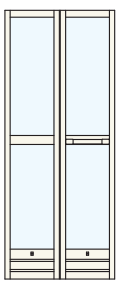

既設枠	
ドア	折戸
×	○

※既設品が YKK AP 製の場合に限ります。

さらに…

浴室ドアと一緒に窓のリフォームもお考えならプラマードU浴室仕様がおすすめ!

今ある窓の内側に簡単リフォームで二重窓に。

規格表 P.14
技術資料 P.20
納まり図 P.36

Door HG-type

ドア HGタイプ

余計なものを排除したスリムな意匠性と快適性を追求したドア。
親子ドアと片開きドアの2タイプをご用意しています。

親子ドア

浴室側

DYS70038

脱衣室側

DYS70037

ポイント

強化ガラス

面材は浴室と洗面所につながりをもたらす強化ガラス。
強化ガラス（6㎜厚）に飛散防止フィルムを貼り、万が一割れてもけがをしにくいよう安全に配慮しています。
透明、乳白のどちらかをお選びいただけます。

透明ガラス DYXX0104

乳白ガラス DYXX0105

ハンドル

しっかりつかめて使いやすい大型のステンレス製ハンドルです。

DYXX0097

錠

浴室側と脱衣室側の両方に、操作性のよい錠を装備しています。

解錠状態 DYXX0098

ラッチ機能

戸先にはドアを保持するローラーラッチがついているので、ワンアクションで楽に開閉できます。

DYXX0097

ディテール

開閉式のたて框

脱衣室側のたて框を開いて清掃することができるので、お手入れの難しかった換気口内部も清潔に保つことができます。

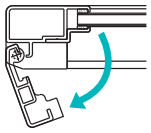

通常の状態 DYXX0113

たて框を開いた状態 DYXX0103

ピボットヒンジ

スッキリした意匠を追求したピボットヒンジを採用しています。

DYXX0106

DYXX0107

障子の吊込みは障子の下ヒンジを下枠の軸にはめ込んで行います。

DYXX0108

●商品の色は、印刷の特性上、実物と多少異なる場合がありますのでご了承ください。

ご注意
- ドアの開閉時には、吊元側のすきまに絶対に手を置かないでください。指をはさんで大けがをするおそれがあります。
- ドアの開閉にあたっては必ずハンドルを持って操作してください。
- 小さなお子様が出入りする時は、大人が付き添って開閉するようにしてください。

半外付

片開きドア

浴室側

DYS70033

脱衣室側

DYS70035

〈商品色〉

・アルミ色

S7:マット
シルバー

・ガラス色

透明　DYSS0007

乳白　DYSS0008

〈住宅性能表示〉

●高齢者への配慮

等級4

※親子ドア　W=1,210
片開きドア　W=760
段差20㎜以下に施工した場合

規格表 P.14
技術資料 P.20
納まり図 P.36

換気機構

たて框全体のすき間から換気するので、入る風がやわらかで、身体を冷やしにくくする効果があります。

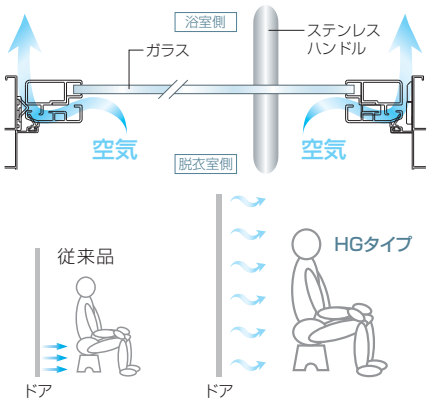

ご注意
常時換気タイプの商品ですので、ミストサウナを設置される場合は、換気口から蒸気が多く出ます。隣室の湿気対策を十分に配慮したうえでご採用ください。

オフセット面材

面材を浴室側にオフセットさせているため、框とガラスの段差が小さく、お手入れが簡単です。

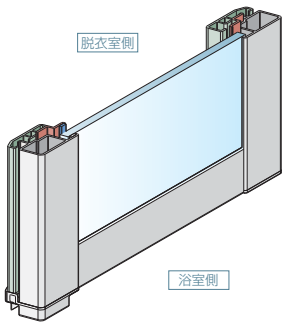

ゆったりサイズの有効開口幅（親子ドア）

親子ドアタイプは有効開口幅800㎜以上。
（W=1,210のとき989.5㎜）
介護が必要な方でも介護者と一緒に出入りできるゆったりサイズです。（開き角度を親扉:80°、子扉:90°に設定した場合）

DYS70039

アームストッパー

スライダー穴に差し込むだけで設置できます。親扉の開き角度は70°と80°に設定可能です。（出荷時は70°に設定）

DYXX0110

下枠形状

下枠の段差を軽減したことにより、スムーズな出入りが可能です。

DYXX0109

ご注意
水漏れの原因になりますので、浴室の湯水がドアにかからないようご注意ください。

小口キャップ

たて框小口には樹脂製のキャップを取付け、安全性に配慮しています。

DYXX0102

子扉（親子ドア）

子扉のたて框についている上下の部品をスライドさせるとロッドが動き、子扉の固定・開放が可能です。

DYXX0100

DYXX0101

規格表 P.15
技術資料 P.20
納まり図 P.38

Door CG-type

ドア CGタイプ

框をスリムにしたCGタイプが新たに登場。
安全性に配慮した設計です。

浴室側

DYYW0041

脱衣室側

DYYW0042

ポイント

ポリスチレン樹脂板

面材部には、割れても破片が飛散しにくいポリスチレン樹脂板を採用し、安全性に配慮しています。

Y08114

大型レバーハンドル・錠

操作性・安全性に優れた大型樹脂製レバーハンドルを採用。
シンプルでありながらドアのアクセントとなるデザイン。手にやさしい感触に仕上げました。

浴室側の施錠がサムターン錠で行えます。脱衣室側からコインなどで施錠・解錠が可能なので緊急時の対応やチャイルドロックとしても使用できます。

非常解錠機能付ロック（脱衣室側）
DYXX0114

サムターン錠（浴室側）
DYXX0115

錠受

錠受は安全性、水密性に配慮した樹脂製面付型です。

DYXX0075

ディテール

ピボットヒンジ

外部への出っ張りを解消するピボットヒンジを採用。
吊込みも容易に行えます。

DYXX0116

DYXX0073

アームストッパー

スライダー穴に差し込むだけで設置できます。開き角度は75°と85°に設定可能です。
（出荷時は75°に設定）

DYXX0117

たて框部

安全面を考慮し、ゆるやかな丸みをもたせたアール形状の框を採用しています。

DYXX0118

小口キャップ

たて框小口には樹脂製のキャップを取付け、安全性に配慮しています。

DYXX0119

●商品の色は、印刷の特性上、実物と多少異なる場合がありますのでご了承ください。

ご注意
●ドアの開閉時には、吊元側のすきまに絶対に手を置かないでください。指をはさんで大けがをするおそれがあります。
●ドアの開閉にあたっては必ずハンドルを持って操作してください。
●小さなお子様が出入りする時は、大人が付き添って開閉するようにしてください。

半外付 内付

〈商品色〉

B1:ブラウン

YW:ホワイト

※中桟仕様除く

〈住宅性能表示〉
●高齢者への配慮
等級4
※W=750
段差20㎜以下に施工した場合

緊急着脱機構

万が一浴室内で事故が発生した場合は、脱衣室側から上部ピボットヒンジの操作によって、速やかにドア本体を取り外すことができます。

DYXX0120

〈着脱のしかた〉

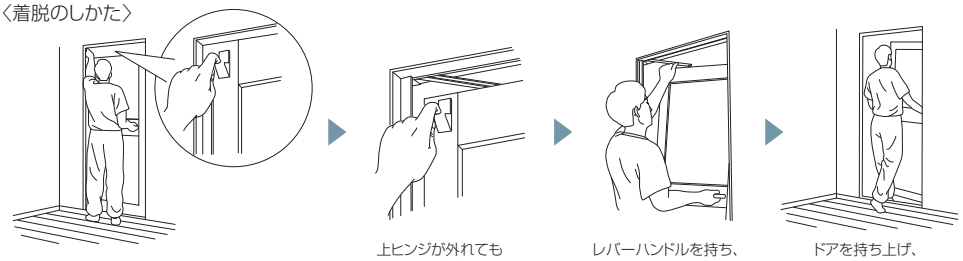

オプション

換気框（可動）

浴室側のツマミを上下にスライドして換気口を開閉することができます。

※中桟仕様には付きません

DYXX0071

■タオル掛け

浴室側・脱衣室側どちらにもタオル掛けが装着可能です。

DYXX0078

ご注意
外れる危険がありますので、タオル以外のものをぶらさげないでください。

■チャイルドロック

子供が誤って浴槽に落ちるなどの事故を防ぐために、子供の手が届かないドアの高い位置に、脱衣室側から施錠しておけるステンレス製ロックを装着することができます。

施錠時 DYXX0079

ご注意
チャイルドロックは幼児の浴室内での事故防止を目的としています。
それ以外の用途では使用しないでください。

ラインアップ

中桟仕様

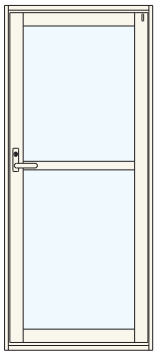

Sliding Door C-type

引戸 Cタイプ ZUTTO

広い有効開口、下枠の段差解消、開閉が楽にできる樹脂製の大型引手など、安全性と快適性をカタチにした浴室引戸です。

規格表 P.16
技術資料 P.26
納まり図 P.41

三枚片引き戸

浴室側

DYYW0015

脱衣室側

DYYW0016

ポイント

大型樹脂製引手

浴室側と脱衣室側の両方に、開閉が楽にできる樹脂製の大型引手を採用しています。

DYXX0047

サムターン錠・非常解錠機能付ロック

浴室側の施錠がサムターン錠で行えます。緊急時には脱衣室側よりコインなどで解錠が可能です。また、脱衣室側から施錠することでチャイルドロックとしても使用できます。

浴室側 DYXX0052

脱衣室側 DYXX0049

錠受

錠受プレートを上下させることで、錠のかかりの調整が可能です。

DYXX0053

ディテール

ポリスチレン樹脂板

面材部に、割れても破片が飛散しにくいポリスチレン樹脂板を採用し、安全性に配慮しています。

DYXX0055

湯けむり返し

浴室内の湯気が脱衣室側に漏れないように、上枠の中央召合せ部に樹脂製の湯けむり返し部品を装着しています。

DYXX0051

たて框部

安全面を考慮し、ゆるやかなアール形状の框を採用しています。

DYXX0056

FIX障子開放コインロック

清掃などの際にはコインロックを回せば、戸尻側の障子を開けることができます。

DYXX0054

換気框（固定）

大きなガラリ羽根を採用し、床からの水はねが漏水しにくいよう配慮しています。

DYXX0091

●商品の色は、印刷の特性上、実物と多少異なる場合がありますのでご了承ください。

バリアフリー　半外付

〈商品色〉

B1:ブラウン　YW:ホワイト

〈住宅性能表示〉

●高齢者への配慮

等級5

※W=1,664
段差がないよう施工した場合

等級4

※W=1,210
段差20㎜以下に施工した場合

規格表 P.16
技術資料 P.26
納まり図 P.41

ゆったりサイズの有効開口幅

有効開口幅※800㎜以上。介護が必要な方でも介護者と一緒に出入りができるゆったりサイズです。

※W＝1,664タイプは1,000㎜、W＝1,210タイプは697.3㎜

DYXX0046

分割枠構造

下枠レールには、丸洗いが可能な分割枠構造を採用しています。

DYXX0050

下枠形状

下枠の段差を低減したことにより、スムーズな出入りが可能になり、転倒などの事故を未然に防ぎます。

（オプションでグレーチングユニットをご用意しています。）

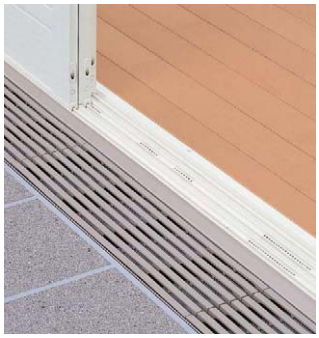

DYXX0048

ご注意

洗い場、浴槽まわりに必ず主排水溝の設置をお願いします。

換気框（可動）

浴室側のツマミを上下にスライドして、換気口を開閉することができます。

DYXX0058

戸車調整

戸車の上下調整がしやすいよう、戸車調整用の穴に角度をつけています。

DYXX0057

排水部品

下枠内に溜まった水を浴室側へ誘導し、排水を促す部品を装着しています。

DYXX0111

オプション

■グレーチングユニット・排水溝ユニット

枠とのすき間を埋めるグレーチングスペーサーにより、安全性に配慮しています。

DYXX0048

Sliding Door S-type

引戸 Sタイプ

開閉が楽にできる大型引手を採用。使いやすく、施工性にも優れた浴室引戸です。
引込み戸と片引き戸の2タイプをご用意。浴室の設計に合せてお選びください。

規格表 P.17
技術資料 P.26
納まり図 P.42

引込み戸

浴室側

DYYW0017

脱衣室側

DYYW0018

ポイント

大型樹脂製引手

浴室側と脱衣室側の両方に、開閉が楽にできる樹脂製の大型引手を採用しています。

DYXX0061

非常解錠機能付ロック

万が一施錠された状態の浴室内で事故が起きた場合でも、脱衣室側からコインなどを使って簡単に解錠することができます。また、脱衣室側から施錠することで、チャイルドロックとしても使用可能です。

DYXX0062

錠受

錠受プレートを上下させることで、錠のかかりの調整が可能です。

DYXX0063

ディテール

ポリスチレン樹脂板

面材部には、割れても破片が飛散しにくいポリスチレン樹脂板を採用し、安全性に配慮しています。

DYXX0055

湯けむり返し

上枠の中央召合せ部に樹脂製の湯けむり返し部品を装着しています。

DYXX0064

たて框部

安全面を考慮し、ゆるやかなアール形状の框を採用しています。

DYXX0056

FIX障子開放 コインロック（片引き戸）

清掃などの際、コインでロックを回し、戸尻側の固定している障子を開けることができます。

DYXX0054

換気框（固定）

大きなガラリ羽根を採用し、床からの水はねが漏水しにくいよう配慮しています。

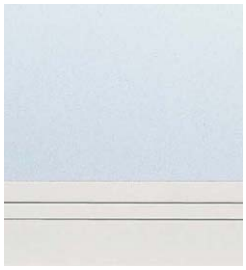

DYXX0092

●商品の色は、印刷の特性上、実物と多少異なる場合がありますのでご了承ください。

片引き戸

外付 引込み戸　半外付 片引き戸

浴室側

DYYW0019

脱衣室側

DYYW0020

〈商品色〉

B1:ブラウン

YW:ホワイト

〈住宅性能表示〉

●高齢者への配慮

等級4

※WB=1,633(引込み戸)
W=1,664、1,770(片引き戸)
段差20㎜以下に施工した場合

規格表 P.17
技術資料 P.26
納まり図 P.42

引き残しストッパー

指はさみ防止を考慮して中桟部に樹脂性の引き残しストッパーを装着しています。

DYXX0065

換気框(可動)

浴室側のツマミを上下にスライドして、換気口を開閉することができます。

DYXX0058

戸車調整

戸車の上下調整がしやすいように、戸車調整用の穴に角度をつけています。

DYXX0066

オプション

■タオル掛け

引込み戸には浴室側にタオル掛けを装着可能です。
片引き戸には下図のように浴室側と脱衣室側の両方に装着できます。

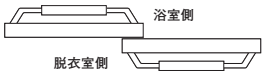

ご注意
外れる危険がありますので、タオル以外のものをぶらさげないでください。

DYXX0067

Folding Door S-type

折戸 Sタイプ

リフォーム枠·取替障子を新たに追加。
やさしい配慮を随所に施した、使いやすく、安全な浴室折戸です。

規格表 P.18
技術資料 P.31
納まり図 P.44

折りたたみ戸

浴室側

DYYW0002

脱衣室側

DYYW0001

ポイント

ポリスチレン樹脂板

面材部には、割れても破片が飛散しにくいポリスチレン樹脂板を採用し、安全性に配慮しています。

Y08114

引手

安全面に考慮し、引手はゆるやかな丸みをもたせた形状です。タオル掛けとしてもご利用いただけます。

ご注意
外れる危険がありますので、タオル以外のものをぶらさげないでください。

浴室側 DYXX0017

脱衣室側 DYXX0016

ダブルタイト構造

水密性を向上させるダブルタイト構造を採用。
AT材、ガスケットは防カビ仕様です。

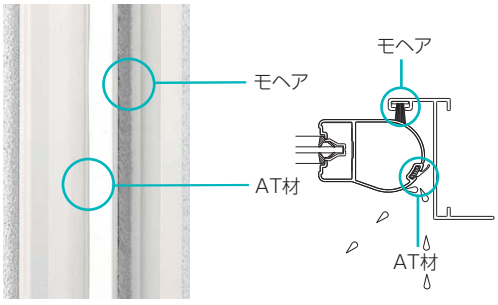

DYXX0012

ディテール

チャイルドロック

浴室側·脱衣室側から施解錠可能です。幼児が誤って浴槽に落ちるなどの事故を防ぐために、幼児の手が届かない折戸の高い位置に取付けてあります。

ご注意
チャイルドロックとして、または浴室使用時の錠としての用途以外では使用しないでください。

脱衣室側(解錠) DYXX0014

脱衣室側(施錠) DYXX0015

浴室側 DYXX0013

上戸車

勝手替えの容易なストッパー兼用上戸車により、90°回転させるだけで吊元変更が可能です。

DYXX0001

上戸車

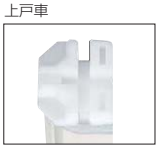

吊元 DYXX0031

摺動 DYXX0030

●商品の色は、印刷の特性上、実物と多少異なる場合がありますのでご了承ください。

ご注意
- 折戸の開閉時には、吊元側のすきまに絶対に手を置かないでください。指をはさんで大けがをするおそれがあります。
- 折戸の開閉にあたっては必ず引手を持って操作してください。
- 小さなお子様が出入りする時は、大人が付き添って開閉するようにしてください。

外付 内付 RC リフォーム 取替

2014年3月発売予定

アタッチメント工法用にB1色、カバー工法用にB1・YW色を追加

■取替障子

既設枠	
ドア	折戸
×	○

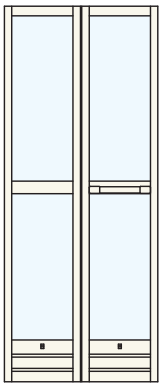

■リフォーム枠 上下アタッチメント工法用

既設枠	
ドア	折戸
△	○

※ドアの場合、丁番などの跡が見えてしまいます。

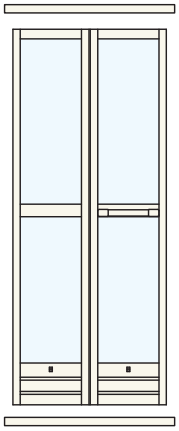

■リフォーム枠 四方アタッチメント工法用

既設枠	
ドア	折戸
○	○

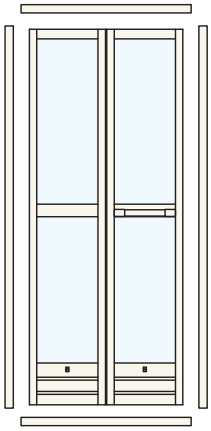

■リフォーム枠 カバー工法用

既設枠	
ドア	折戸
○	○

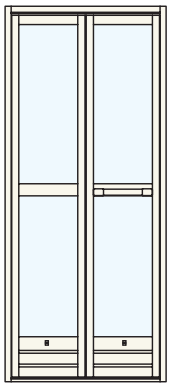

取付条件等詳しくはP.19・P.34-35をご参照ください。

〈商品色〉

B1:ブラウン　YW:ホワイト　YS:シルバー

設定色

外付型	B1・YW
内付型※	B1・YW・YS
RC枠	YW・YS
リフォーム枠上下アタッチメント工法用	B1・YW・YS
リフォーム枠四方アタッチメント工法用	B1・YW・YS
リフォーム枠カバー工法用	B1・YW・YS
取替障子	B1・YW・YS

※ノックダウンはYWのみ

〈住宅性能表示〉

●高齢者への配慮

等級4

※WB=744（外付）、W=750（内付）段差20㎜以下に施工した場合

等級3

※RC枠・リフォーム枠の場合

緊急着脱機構

万が一浴室内で事故が発生した場合は、脱衣室側からの上部レバーの操作によって速やかに折戸本体を取外すことができます。

DYXX0006

〈着脱のしかた〉

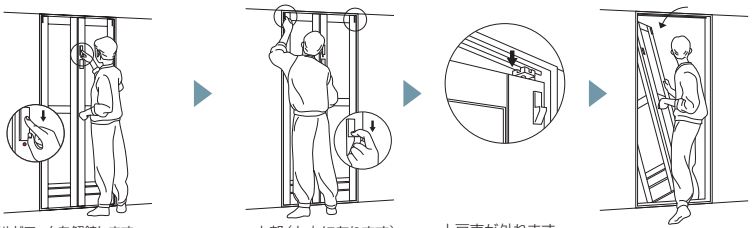

チャイルドロックを解錠します。（施錠の状態では折戸本体は取外せません）

上部（左右にあります）レバーを下げます。

上戸車が外れます。

浴室側に一度倒し、折戸を持ち上げてから脱衣室側に外します。

換気框（可動）

浴室側のツマミを上下にスライドして、換気口を開閉することができます。

浴室側　DYXX0009

キックプレート

下框部分の見付を200㎜とし、車いすのキックプレートとなるよう配慮しました。

脱衣室側　DYXX0008

下戸車

摺動戸車を採用し、スムーズで安定した開閉ができます。吊元変更も簡単に行えます。

DYXX0002

規格表 P.18
技術資料 P.31
納まり図 P.44

商品色

〈ドア HGタイプ〉

S7	マットシルバー

〈ドア CGタイプ〉

B1	ブラウン
YW	ホワイト

※中桟仕様はYWのみの設定となります。

ユニット発注例

〈ドア HGタイプ 片開きドア〉

枠 ：S7 7BW-0720R(L)
　　商品色　開き勝手

ドア：S7 7BD-0720(B)R(L)-S
　　商品色　開き勝手
　　なし：透明ガラス
　　B ：乳白ガラス

ドア HGタイプ

半外付型 親子ドア

単位：㎜

			W	1,210	
			DW	DW1:707　DW2:444	
			姿　図	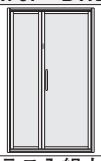	
H	DH		出荷形態	強化ガラス入組立完成品	
			ガラス色	透明	乳白
2,000	1,979	セット	記　号	7BD-1220-707R(L)-01	7BD-1220-707BR(L)-01
			S7	¥304,000	¥304,000
		構成 枠	記　号	7BW-1220	
			S7	¥ 31,000	
		親ドア	記　号	7BD-0720R(L)-S	7BD-0720BR(L)-S
			S7	¥147,000	¥147,000
		子ドア	記　号	7BD-1220-444R(L)-SS	7BD-1220-444BR(L)-SS
			S7	¥126,000	¥126,000
		ガラス寸法 W×H(枚)		親ドア:639×1,931(1) 子ドア:376×1,931(1)	
有効開口寸法(W)				989.5	

BD20011

※ドアは組立完成品、枠はノックダウンです。

半外付型 片開きドア

単位：㎜

			W	760	
			DW	707	
			姿　図		
H	DH		出荷形態	強化ガラス入組立完成品	
			ガラス色	透明	乳白
2,000	1,979	セット	記　号	7BD-0720R(L)-01	7BD-0720BR(L)-01
			S7	¥173,300	¥173,300
		構成 枠	記　号	7BW-0720R(L)	
			S7	¥ 26,300	
		ドア	記　号	7BD-0720R(L)-S	7BD-0720BR(L)-S
			S7	¥147,000	¥147,000
		ガラス寸法 W×H(枚)		639×1,931(1)	
有効開口寸法(W)				659.5	

BD20012

※ドアは組立完成品、枠はノックダウンです。

注

- 本商品はセット発注ができます。
  セット ＝ 枠(ノックダウン) ＋ ドア(強化ガラス入組立完成品)
- ハンドルは、ドア本体(親子ドアの場合は親扉)に同梱包されています。
- ガラスは、框に接着しているため交換することはできません(障子ごとの交換になります)。
- 親子ドアの枠は左右勝手兼用です。
- ガラスは、透明、乳白のどちらかをお選びいただけます。

●表示価格は部材標準販売価格です。消費税、面材代(面材組込商品は除く)、組立代、現場搬入費、取付費等は含まれていません。

出荷形態

〈ドア〉
枠／ノックダウン
ドア／HGタイプ　強化ガラス入組立完成品
CGタイプ　樹脂板入組立完成品
CGタイプ 中桟仕様　ノックダウン

開き勝手

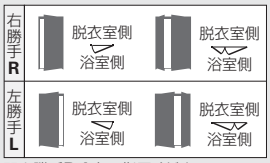

開き勝手**R**、**L**をご指示ください。
浴室側から見て右側吊元が右（**R**）となります。

ドア CGタイプ

半外付型

単位：mm

H	DH				W 650 / DW 597	W 750 / DW 697
		姿図				
		出荷形態			樹脂板入組立完成品	
1,816	1,792	セット		記号	5BD-CL-0618R(L)-01	5BD-CL-0718R(L)-01
				B1・YW	¥41,900	¥44,300
		構成	枠	記号	5BW-L-0618	5BW-L-0718
				B1・YW	¥16,900	¥17,500
			ドア	記号	5BD-CL-0618R(L)	5BD-CL-0718R(L)
				B1・YW	¥25,000	¥26,800
		面材寸法 W×H(枚)			494×1,544(1)	594×1,544(1)
2,000	1,976	セット		記号	5BD-CL-0620R(L)-01	5BD-CL-0720R(L)-01
				B1・YW	¥43,700	¥46,100
		構成	枠	記号	5BW-L-0620	5BW-L-0720
				B1・YW	¥17,300	¥18,000
			ドア	記号	5BD-CL-0620R(L)	5BD-CL-0720R(L)
				B1・YW	¥26,400	¥28,100
		面材寸法 W×H(枚)			494×1,728(1)	594×1,728(1)
有効開口寸法(W)					555.3	655.3

BD20002
※ドアは組立完成品、枠はノックダウンです。

内付型

単位：mm

H	DH				W 650 / DW 626	W 750 / DW 726
		姿図				
		出荷形態			樹脂板入組立完成品	
1,757	1,734	セット		記号	5BD-C-0617R(L)-01	5BD-C-0717R(L)-01
				B1・YW	¥38,800	¥40,300
		構成	枠	記号	5BW-0617	5BW-0717
				B1・YW	¥13,300	¥13,600
			ドア	記号	5BD-C-0617R(L)	5BD-C-0717R(L)
				B1・YW	¥25,500	¥26,700
		面材寸法 W×H(枚)			523×1,486(1)	623×1,486(1)
1,816	1,793	セット		記号	5BD-C-0618R(L)-01	5BD-C-0718R(L)-01
				B1・YW	¥39,400	¥41,000
		構成	枠	記号	5BW-0618	5BW-0718
				B1・YW	¥13,500	¥13,700
			ドア	記号	5BD-C-0618R(L)	5BD-C-0718R(L)
				B1・YW	¥25,900	¥27,300
		面材寸法 W×H(枚)			523×1,545(1)	623×1,545(1)
有効開口寸法(W)					584.3	684.3

BD20005
※ドアは組立完成品、枠はノックダウンです。

注
- 本商品はセット発注ができます。
  セット ＝ 枠（ノックダウン） ＋ ドア（樹脂板入組立完成品）
- レバーハンドルは、ドア本体に同梱包されています。
- 面材は、安全のために必ず樹脂板をご使用ください（ガラス不可）。
- **※面材割れ等の理由で障子を分解し面材を交換する際は、現地での作業性に配慮した軟質ガスケットを使用いただくため面材寸法・使用ガスケットが取付けていたものとは異なります。**
  面材発注の際は、面材寸法割出し公式にて算出した寸法をご指示ください。
  ガスケットは、P.21の **6** に記載されているものをご使用ください。
  〈面材寸法割出し公式（単位：mm）〉
  （DW−110）×（DH−255）
- 枠は左右勝手兼用です。

中桟仕様 内付型

単位：mm

H	DH				W 750 / DW 726
		姿図			
		出荷形態			ノックダウン
1,816	1,793	セット		記号	5BD-S-0718R(L)-01
				YW	¥42,700
		構成	ドア・枠	記号	5BD-S-0718R(L)-D
				YW	¥31,400
			樹脂板	記号	5BD-S-0718-SP
				YS	¥11,300
		面材寸法 W×H(枚)			616×785(上部1枚) 616×852(下部1枚)
有効開口寸法(W)					684.3

BD20003

注
- 本商品はセット発注ができます。
  セット ＝ ドア・枠（ノックダウン） ＋ 樹脂板
- レバーハンドルは、ドア本体に同梱包されています。
- ドア・枠価格には樹脂板が含まれていません。
  ユニット発注する際には樹脂板を別途お手配ください。
- 面材は、安全のために必ず樹脂板をご使用ください（ガラス不可）。
- **※面材の割れ等の理由で障子を分解し面材を交換する際は、面材寸法割出し公式にて算出した寸法をご指示ください。**
  〈面材寸法割出し公式（単位：mm）〉
  上面材：（DW−110）×（DH−1,008）
  下面材：（DW−110）×852

商品色	
B1	ブラウン
YW	ホワイト

ユニット発注例

〈引戸 Cタイプ（三枚片引き戸）ZUTTO〉
障子・枠：△ **5BH-1218-3(B)**
- △：商品色
- (B)：なし：固定換気框（標準）／B：可動換気框

樹脂板：**YS 5BH-1218SP-3**
- YS：商品色

引戸 Cタイプ（三枚片引き戸）ZUTTO 可動換気框仕様：受注生産品

半外付型

単位：mm

H	DH			W	1,210		1,664	
				DW	DW1:416.7 DW2:406.7 DW3:416.7		DW1:568 DW2:558 DW3:568	
				姿図				
				換気框	固定	可動	固定	可動
1,816	1,799	セット		記号	5BH-1218-3-01	5BH-1218-3B-01	5BH-1618-3-01	5BH-1618-3B-01
				B1・YW	¥61,500	¥67,100	¥69,600	¥75,500
		構成	障子・枠	記号	5BH-1218-3	5BH-1218-3B	5BH-1618-3	5BH-1618-3B
				B1・YW	¥47,300	¥52,900	¥49,800	¥55,700
			樹脂板	記号	5BH-1218SP-3		5BH-1618SP-3	
				YS	¥14,200		¥19,800	
		面材寸法 W×H(枚)			342×1,554(3)		493×1,554(3)	
2,000	1,983	セット		記号	5BH-1220-3-01	5BH-1220-3B-01	5BH-1620-3-01	5BH-1620-3B-01
				B1・YW	¥70,200	¥75,800	¥78,200	¥84,100
		構成	障子・枠	記号	5BH-1220-3	5BH-1220-3B	5BH-1620-3	5BH-1620-3B
				B1・YW	¥53,200	¥58,800	¥56,300	¥62,200
			樹脂板	記号	5BH-1220SP-3		5BH-1620SP-3	
				YS	¥17,000		¥21,900	
		面材寸法 W×H(枚)			342×1,738(3)		493×1,738(3)	
有効開口寸法(W)					697.3		1,000	

BH20001

注
- 本商品はセット発注ができます。
  セット = 障子・枠（ノックダウン） + 樹脂板
- 引手は、引戸本体に同梱包されています。
- 障子・枠価格には樹脂板が含まれていません。
  ユニット発注する際には樹脂板を別途お手配ください。
- 面材は、安全のために必ず樹脂板をご使用ください（ガラス不可）。
- 引戸 Cタイプ（三枚片引き戸）「ZUTTO」は商品の組立時に引込み勝手右、左どちらかを設定できます。

お願い

- たて枠・下枠のたわみが大きいと、施解錠・障子の開閉に支障をきたしますのでご注意ください。
- オプションのグレーチングを併用する場合は、たて枠キャップを取付けないでください。
- 浴室の床面と下枠を同一面に仕上げる場合、必ず下枠前面排水溝（グレーチング、すのこ等）を設置してください。排水溝を設けないと、水が脱衣室に漏れる原因となります。

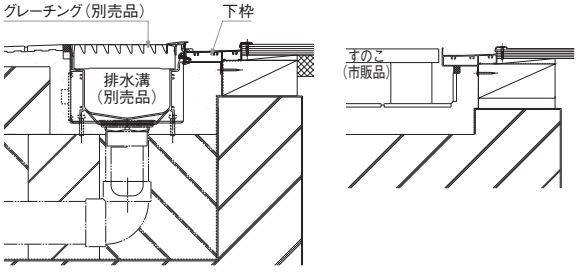

※下枠の排水溝とは別に、洗い場の主たる排水口を別途施工してください。

●表示価格は部材標準販売価格です。消費税、面材代（面材組込商品は除く）、組立代、現場搬入費、取付費等は含まれていません。

出荷形態

引戸 Cタイプ（三枚片引き戸） ZUTTO
／ノックダウン
枠、障子、ガスケット（3、3.5㎜厚用）同梱包
樹脂板：別売品（ユニット発注の場合）

引戸 Sタイプ（引込み戸・片引き戸）
／ノックダウン
枠、障子、ガスケット（3、3.5㎜厚用）同梱包
樹脂板：別売品（ユニット発注の場合）

※引戸は左右勝手兼用です。

引戸 Cタイプ 引込み勝手

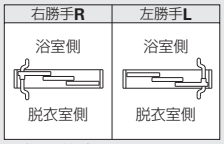

※障子の並びは同じになります。
※換気框（可動）を取付ける際は、操作ツマミが浴室側になるよう取付けてください。

引戸 Sタイプ（引込み戸・片引き戸） 可動換気框仕様：受注生産品

外付型 引込み戸

単位：㎜

HB	DH			WB	1,179		1,633	
				DW	620		847	
				姿図				
				換気框	固定	可動	固定	可動
1,757	1,768	セット		記号	5BH-1217-1-01	5BH-1217-1B-01	5BH-1617-1-01	5BH-1617-1B-01
				B1・YW	¥36,100	¥39,400	¥41,600	¥45,300
		構成	障子・枠	記号	5BH-1217-1	5BH-1217-1B	5BH-1617-1	5BH-1617-1B
				B1・YW	¥26,300	¥29,600	¥29,400	¥33,100
			樹脂板	記号	5BH-1217SP-1		5BH-1617SP-1	
				YS	¥ 9,800		¥12,200	
		面材寸法 W×H(枚)			535×764(上部1枚)	535×729(下部1枚)	762×764(上部1枚)	762×729(下部1枚)
1,816	1,827	セット		記号			5BH-1618-1-01	5BH-1618-1B-01
				B1・YW			¥42,400	¥46,100
		構成	障子・枠	記号			5BH-1618-1	5BH-1618-1B
				B1・YW			¥29,900	¥33,600
			樹脂板	記号			5BH-1618SP-1	
				YS			¥12,500	
		面材寸法 W×H(枚)					762×823(上部1枚)	762×729(下部1枚)
2,000	2,011	セット		記号			5BH-1620-1-01	5BH-1620-1B-01
				B1・YW			¥46,800	¥50,500
		構成	障子・枠	記号			5BH-1620-1	5BH-1620-1B
				B1・YW			¥33,800	¥37,500
			樹脂板	記号			5BH-1620SP-1	
				YS			¥13,000	
		面材寸法 W×H(枚)					762×1,007(上部1枚)	762×729(下部1枚)
有効開口寸法(W)					474		701	

BH20002

※引込み戸 WB＝1,179サイズは有効開口幅が狭くなりますので、ご注意ください。

注
- 本商品はセット発注ができます。
  セット ＝ 障子・枠（ノックダウン） ＋ 樹脂板
- 引手は、引戸本体に同梱包されています。
- 障子・枠価格には樹脂板が含まれていません。
  ユニット発注する際には樹脂板を別途お手配ください。
- 面材は、安全のために必ず樹脂板をご使用ください（ガラス不可）。
- 片引き戸は大型引手を取付けた側の障子が可動障子となります。
  戸尻側障子は固定となります。
  商品の組立時に大型引手の位置を決めてください。

半外付型 片引き戸

単位：㎜

H	DH			W	1,210		1,664		1,770	
				DW	610		837		890	
				姿図	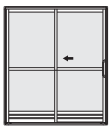					
				換気框	固定	可動	固定	可動	固定	可動
1,757	1,743	セット		記号	5BH-1217-2-01	5BH-1217-2B-01	5BH-1617-2-01	5BH-1617-2B-01		
				B1・YW	¥50,900	¥54,500	¥59,900	¥64,000		
		構成	障子・枠	記号	5BH-1217-2	5BH-1217-2B	5BH-1617-2	5BH-1617-2B		
				B1・YW	¥34,100	¥37,700	¥38,400	¥42,500		
			樹脂板	記号	5BH-1217SP-2		5BH-1617SP-2			
				YS	¥16,800		¥21,500			
		面材寸法 W×H(枚)			535×739(上部2枚)	535×729(下部2枚)	762×739(上部2枚)	762×729(下部2枚)		
1,816	1,802	セット		記号			5BH-1618-2-01	5BH-1618-2B-01	5BH-1718-2-01	5BH-1718-2B-01
				B1・YW			¥61,000	¥65,100	¥62,900	¥67,100
		構成	障子・枠	記号			5BH-1618-2	5BH-1618-2B	5BH-1718-2	5BH-1718-2B
				B1・YW			¥39,000	¥43,100	¥39,800	¥44,000
			樹脂板	記号			5BH-1618SP-2		5BH-1718SP-2	
				YS			¥22,000		¥23,100	
		面材寸法 W×H(枚)					762×798(上部2枚)	762×729(下部2枚)	815×798(上部2枚)	815×729(下部2枚)
2,000	1,986	セット		記号			5BH-1620-2-01	5BH-1620-2B-01	5BH-1720-2-01	5BH-1720-2B-01
				B1・YW			¥67,100	¥71,200	¥69,100	¥73,300
		構成	障子・枠	記号			5BH-1620-2	5BH-1620-2B	5BH-1720-2	5BH-1720-2B
				B1・YW			¥44,100	¥48,200	¥45,000	¥49,200
			樹脂板	記号			5BH-1620SP-2		5BH-1720SP-2	
				YS			¥23,000		¥24,100	
		面材寸法 W×H(枚)					762×982(上部2枚)	762×729(下部2枚)	815×982(上部2枚)	815×729(下部2枚)
有効開口寸法(W)					524		751		804	

BH20003

※片引き戸 W＝1,210サイズは有効開口幅が狭くなりますので、ご注意ください。

浴室出入口

サニセーフⅡ

折戸／オプション・別売品

商品色

〈折戸 Sタイプ〉

B1	ブラウン
YW	ホワイト
YS	シルバー

※仕様により設定色が異なります。

発注例

〈折戸 Sタイプ〉
△ 2ND-SB-0718-K
└商品色

折戸 Sタイプ（折りたたみ戸）

外付型

単位：mm

		WB	744
		DW	733
		姿図	
HB	DH	出荷形態	樹脂板入組立完成品
1,816	1,826.5	記号	2ND-SB-0718-K
		B1・YW	¥31,500
		面材寸法 W×H(枚)	309×836(上部2枚) 309×715(下部2枚)
2,000	2,010.5	記号	2ND-SB-0720-K
		B1・YW	¥35,000
		面材寸法 W×H(枚)	309×1,020(上部2枚) 309×715(下部2枚)
有効開口寸法(W)			652

BN20003

内付型

単位：mm

		W	750
		DW	733
		姿図	
H	DH	出荷形態	樹脂板入組立完成品
1,757	1,738	記号	2ND-S-0717-K
		B1・YW・YS	¥28,500
		面材寸法 W×H(枚)	309×747(上部2枚) 309×715(下部2枚)
1,816	1,797	記号	2ND-S-0718-K
		B1・YW・YS	¥29,500
		面材寸法 W×H(枚)	309×806(上部2枚) 309×715(下部2枚)
有効開口寸法(W)			652

BN20002

内付型 ノックダウン仕様

単位：mm

			W	750
			DW	733
			姿図	
H	DH		出荷形態	ノックダウン
1,816	1,797	構成 ドア・枠	記号	2ND-S-0718-D
			YW	¥23,500
		樹脂板	記号	2ND-S-0718-SP
			YS	¥ 7,000
		面材寸法 W×H(枚)		309×806(上部2枚) 309×715(下部2枚)
有効開口寸法(W)				652

※2㎜厚用軟質ガスケット付

BN20004

RC枠

単位：mm

		W	700
		DW	694
		姿図	
H	DH	出荷形態	樹脂板入組立完成品
1,800	1,813	記号	2ND-SR-0718-MK
		YW・YS	¥40,500
		面材寸法 W×H(枚)	289×822(上部2枚) 289×715(下部2枚)
有効開口寸法(W)			613

BN20053

※切詰加工用ではありませんので、部材は全て加工済です。
別サイズが必要な場合は適宜サイズオーダーしてください。

リフォーム枠

※アタッチメント工法用にB1色、カバー工法用にB1・YW色を追加（2014年3月発売予定）

上下アタッチメント工法用

単位：mm

		W	739
		DW	733
		姿図	
H	DH	出荷形態	樹脂板入組立完成品
1,827	1,797	記号	2ND-SD-0718-K
		B1・YW・YS	¥35,000
		面材寸法 W×H(枚)	309×806(上部2枚) 309×715(下部2枚)

※スペーサー、バックアップ材同梱包

BN20006

四方アタッチメント工法用

単位：mm

		W	744
		DW	733
		姿図	
H	DH	出荷形態	樹脂板入組立完成品
1,827	1,797	記号	2ND-SA-0718-K
		B1・YW・YS	¥37,000
		面材寸法 W×H(枚)	309×806(上部2枚) 309×715(下部2枚)

※スペーサー、バックアップ材同梱包

BN20005

カバー工法用

単位：mm

		W	754
		DW	733
		姿図	
H	DH	出荷形態	樹脂板入組立完成品
1,808	1,797	記号	2ND-SK-0718-K
		B1・YW・YS	¥39,400
		面材寸法 W×H(枚)	309×806(上部2枚) 309×715(下部2枚)
有効開口寸法(W)			652

BN20012

取替障子

※障子交換対応表はP.19をご参照ください。

取替障子A

単位：mm

		DW	733
		姿図	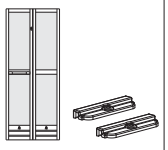
DH		出荷形態	樹脂板入組立完成品
1,797		記号	2ND-AMA-0718
		B1・YW・YS	¥27,800
		面材寸法 W×H(枚)	309×806(上部2枚) 309×715(下部2枚)

BN20013

取替障子B

単位：mm

		DW	733
		姿図	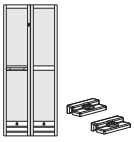
DH		出荷形態	樹脂板入組立完成品
1,797		記号	2ND-AMB-0718
		B1・YW・YS	¥27,800
		面材寸法 W×H(枚)	309×806(上部2枚) 309×715(下部2枚)

BN20014

取替障子C

単位：mm

		DW	733
		姿図	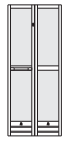
DH		出荷形態	樹脂板入組立完成品
1,797		記号	2ND-AMC-0718
		B1・YW・YS	¥27,800
		面材寸法 W×H(枚)	309×806(上部2枚) 309×715(下部2枚)

BN20015

注
- **既設枠の種類により障子寸法が異なりますので、必ず採寸してからサイズオーダーにて発注してください。**
- 面材は、安全のために必ず樹脂板をご使用ください（ガラス不可）。
- リフォーム枠を発注する際は必ず技術資料P.34、35および納まり図P.46～48を確認ください。
- 上下アタッチメント工法用および四方アタッチメント工法用には、スペーサーおよびバックアップ材が同梱包されています。

- 設定色については、下表をご参照ください。

外付型	B1・YW
内付型※	B1・YW・YS
RC枠	YW・YS
リフォーム枠上下アタッチメント工法用	B1・YW・YS
リフォーム枠四方アタッチメント工法用	B1・YW・YS
リフォーム枠カバー工法用	B1・YW・YS
取替障子	B1・YW・YS

※ノックダウンはYWのみ

●表示価格は部材標準販売価格です。消費税、面材代（面材組込商品は除く）、組立代、現場搬入費、取付費等は含まれていません。

出荷形態

折戸Sタイプ（折りたたみ戸）
外付型・内付型・リフォーム枠・RC枠・取替障子
／樹脂板入組立完成品
内付型 ノックダウン仕様
／ノックダウン（2㎜厚用ガスケット同梱包）
樹脂板：別売品（ユニット発注の場合）

■取替障子　旧商品対応表

単位：㎜

下記の対応表に基づき、障子の交換可否・対応商品をご確認ください。
アイテムが不明確な場合は、「距離①」・「距離②」を採寸してご確認ください。
※既設枠の種類により障子寸法が異なりますので、必ず採寸してからサイズオーダーにて発注してください。

年代	商品規格	距離①	対応商品	距離②	オーダーサイズ
1977〜1981	ND-1・ND-11	18.5	不可 （リフォーム枠等でご対応ください）	—	—
1985〜1997	ND-40・41				
1981〜1986	ND-30・31	13.5			
1986〜1990		13.5	取替障子A	63.7	下図内々寸法より算出 ((A)−6)×((B)−13) [(旧障子DW)×(旧障子DH+2)]
1990〜1997	ND-32・33・34・35				
1995〜1997	ND-36・37・38・39				
1986〜1997	XD-NS				
1996〜2001	ND-S・ND-SR				
1996〜2001	ND-CB・ND-SB	13.5	取替障子B	46.2	
2000〜	2ND-S・2ND-SB・2ND-CB	13.5	取替障子C	上記以外	下図内々寸法より算出 ((A)−6)×((B)−13) [(旧障子DW)×(旧障子DH)]
2000〜	2ND-RC・XD-2NS				

＜上枠＞

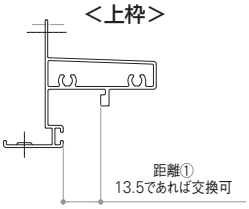

※使用している枠規格が不明確な場合、上枠レールとATポケット間の「距離①」が13.5㎜であれば交換可能です。

＜上枠＞

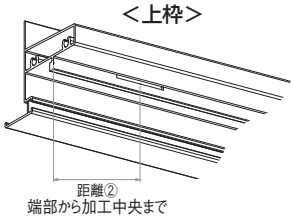

※対応製品については、上図の「距離②」を採寸し対応表に従って手配してください。

＜たて枠＞

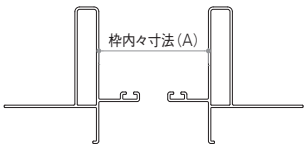

＜上下枠＞

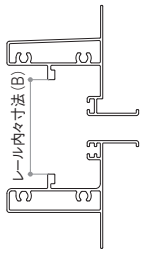

■オプション

●タオル掛け
ドア CGタイプ用

記　号	3BD-T
B1・YW	¥3,800

引戸 Sタイプ用

記　号	5BH-T
B1・YW	¥2,300

※商品発注の際は記号の前に商品色をご指示ください。
B1：ブラウン、**YW**：ホワイト

●チャイルドロック
ドア CGタイプ用

記　号	BS-HBD-C1
YS・YW	¥3,500

※商品発注の際は記号の前に商品色をご指示ください。
YS：シルバー、**YW**：ホワイト

※半外付型に使用時は、枠戸当り部裏に引っ掛ける構造で取付けます。
内付型に使用時は、木額縁に錠受を取付けます。

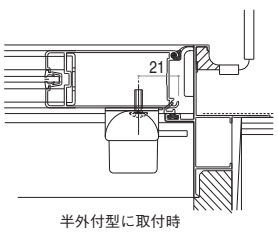

半外付型に取付時

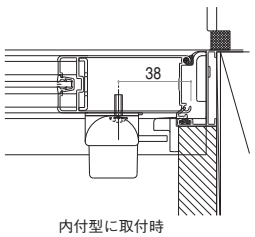

内付型に取付時

●グレーチングユニット・排水溝ユニット
引戸 Cタイプ用

W12用	グレーチングユニット	YS 5BH-GT-1	¥16,500	グレーチングユニット	YS 5BH-GT-1	¥16,500
	脱衣室側視左穴排水溝ユニット	YS BS-3K17850-12	¥25,800	脱衣室側視右穴排水溝ユニット	YS BS-3K18052-12	¥25,800
	合　計		¥42,300	合　計		¥42,300
W16用	グレーチングユニット	YS 5BH-GT-2	¥22,100	グレーチングユニット	YS 5BH-GT-2	¥22,100
	脱衣室側視左穴排水溝ユニット	YS BS-3K17850-16	¥29,300	脱衣室側視右穴排水溝ユニット	YS BS-3K18052-16	¥29,300
	合　計		¥51,400	合　計		¥51,400

※詳細はP.26技術資料をご参照ください。

■別売品

●内付型用コンクリート納まり用アンカー
ドア CGタイプ・折戸 Sタイプ用

	記　号	価　格
四方枠用	YS K-6110	¥ 20/1ヶ

●半外付型用コンクリート納まり用アンカー
引戸 C・Sタイプ用

	記　号	価　格
四方枠用	YS K-12688	¥ 21/1ヶ

ドア HGタイプ・CGタイプ

1 枠納まり・枠見込み寸法

HGタイプ
半外付型：**80**㎜（**38**㎜+**27**㎜かかり代+**15**㎜アングル部）
CGタイプ
半外付型：**80**㎜（**38**㎜+**27**㎜かかり代+**15**㎜アングル部）
内 付 型：**55**㎜（**40**㎜+**15**㎜アングル部）

2 出荷形態

HGタイプ
枠：ノックダウン
障子：強化ガラス入組立完成品
CGタイプ
枠：ノックダウン
障子：樹脂板入組立完成品
CGタイプ　中桟仕様
枠･障子：ノックダウン
樹脂板：別売品
※ハンドルはドア本体に同梱包されています。
（HGタイプ 親子ドアの場合は、親扉に同梱包）

3 主材料・表面処理

HGタイプ

名称	主材料	表面処理、その他
枠･ドア	アルミ押出し形材	商品色 ●マットシルバー：**S7**（艶消し）
ガラス	強化ガラス	●透明：透明6㎜厚強化ガラス+透明飛散防止フィルム ●乳白：透明6㎜厚強化ガラス+乳白飛散防止フィルム ※片面に飛散防止フィルム貼付

CGタイプ

名称	主材料	表面処理、その他
枠･ドア	アルミ押出し形材	商品色 ●ブラウン：**B1**（艶消し） ●ホワイト：**YW**（艶有）
樹脂板	ポリスチレン樹脂板	半透明3㎜厚

4 部品の位置寸法

単位：㎜

HGタイプ
ハンドル：ドア下端よりハンドル中心まで　**992**㎜
錠ツマミ：ドア下端よりツマミ中心（解錠時）まで　**DH−505**㎜

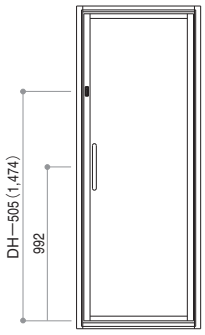

CGタイプ
ハンドル：ドア下端よりハンドル中心まで　**930**㎜
ガラリツマミ：ドア下端よりツマミ中心（開き時）まで　**167**㎜

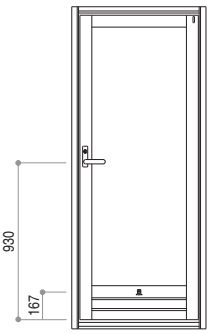

CGタイプ　中桟仕様
ハンドル：ドア下端より取付中心まで　**930**㎜

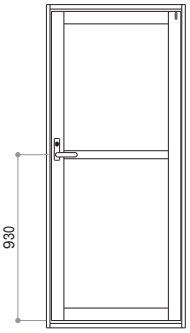

5 オプション・別売品

■オプション

CGタイプ

- タオル掛け **3BD-T**
- チャイルドロック **BS-HBD-C1**

■別売品

CGタイプ

- 内付型用コンクリート納まり用アンカー（四方枠用） **K-6110**
- 樹脂板セット（中桟仕様用） **5BD-S-0718-SP**

※オプション・別売品の詳細につきましてはP.19をご参照ください。

6 面材納まり

HGタイプ

ガラス溝幅：**7**㎜

使用ガラス：**6**㎜+飛散防止フィルム（ガラスのみ込み：**6**㎜）

CGタイプ

面材溝幅：**7**㎜

使用面材：**3**㎜　ポリスチレン樹脂板

使用ガスケット（樹脂板用）**YK、YW**

2、2.5㎜用 **K-29152-20**

3、3.5㎜用 **K-29108-20**

4㎜用 **K-27964S-20**

面材寸法割出し公式　単位：㎜

HGタイプ	親　子	親　扉	$(DW_1-68)\times(DH-48)$	
		子　扉	$(DW_2-68)\times(DH-48)$	
	片開き		$(DW-68)\times(DH-48)$	
CGタイプ			$(DW-110)\times(DH-255)$	(※)
	中桟付	上面材	$(DW-110)\times(DH-1,008)$	(※)
		下面材	$(DW-110)\times852$	(※)

※面材割れ等の理由で障子を分解し面材を交換する際は、取付けていたガスケットは再利用できません。
取替える面材の厚みにより、現地での作業性に配慮した上記の軟質ガスケットを使用してください。
また、ガスケットののみ込み寸法が変わるため面材寸法も元のものとは異なりますので、上表により算出し手配してください。
なお、HGタイプは接着構造により現地でのガラス交換はできません。

7 有効開口寸法割出し公式

単位：㎜

HGタイプ	親　子	W＝1,210のとき　989.5［DW_1:80°、DW_2:90°開き時］
	片開き	W＝760のとき　659.5［80°開き時］
CGタイプ		［85°開き時］ 半外付型　DW＝W−53　W＝650のとき　555.4 W＝750のとき　655 内付型　DW＝W−24　W＝650のとき　584.3 W＝750のとき　683.9
	中桟付	［90°開き時］ 内付型　DW＝W−24　W＝750のとき　683.9

※有効換気面積　HGタイプ：$(DH-60)\times8/100cm^2$
CGタイプ：$(DW-125)\times19/100cm^2$
中桟付：——

8 製作範囲

単位：㎜

HGタイプ

●親子ドア

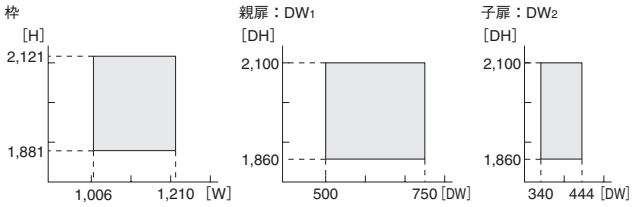

1,006≦W＜1,106のとき　DW_1＝607、340≦DW_2＜440
1,106≦W≦1,210のとき　DW_1＝707、340≦DW_2≦444

●片開きドア

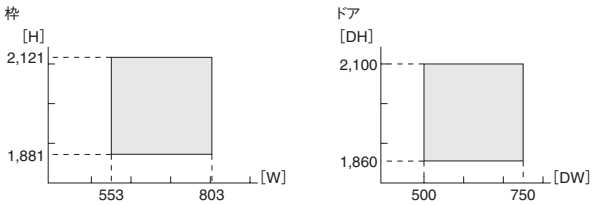

DW・DH寸法割出し公式
●親　子　$DW_1+DW_2=W-59$、$DH=H-21$
●片開き　$DW=W-53$、$DH=H-21$

CGタイプ

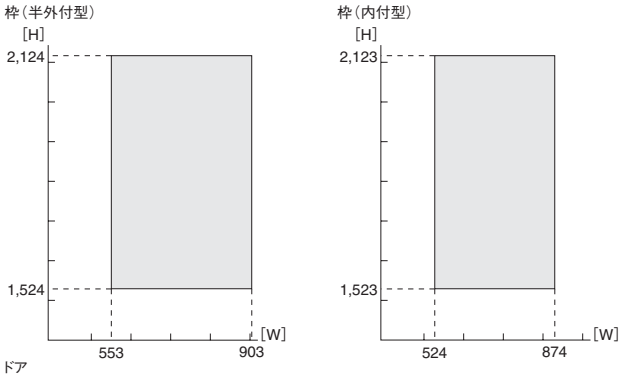

DW・DH寸法割出し公式
●半外付型　$DW=W-53$、$DH=H-24$
●内付型　$DW=W-24$、$DH=H-23$

注
- 中桟付では、下面材のH寸法が固定です。
- サイズオーダーの場合、上下面材の比率が大きく異なる場合があります。

9 主要装備品・主要部品

ドア HGタイプ

名称		記号	姿図	材質、表面処理、その他
1	枠AT材	**2K-28744**		TPE
2	上ピボットヒンジ（枠）	**4K-18267**		ステンレス、他
3	下ピボットヒンジ（枠）	**3K-16336**		GF6ナイロン、他
4	アームストッパー	**3K-16337**		ステンレス、他
5	アタッチメント小口キャップ（左上・右下）	**2K-32425**		PBT
6	アタッチメント小口キャップ（右上・左下）	**2K-32426**		PBT
7	下小口キャップ（**L**勝手）	**2K-32423**		ポリアセタール
8	下小口キャップ（**R**勝手）	**2K-32424**		ポリアセタール
9	たて框小口キャップ	**2K-34722**		EVA
10	上ピボットヒンジ（親扉**L**勝手・子扉**R**勝手）	**2K-33219**		ポリアセタール、他
11	下ピボットヒンジ（親扉**L**勝手・子扉**R**勝手）	**2K-32419**		ポリアセタール
12	上ピボットヒンジ（親扉**R**勝手・子扉**L**勝手）	**2K-33220**		ポリアセタール、他
13	下ピボットヒンジ（親扉**R**勝手・子扉**L**勝手）	**2K-32420**		ポリアセタール
14	ツマミ	**2K-32435**		PBT
15	ツマミガイド	**2K-32438**		ポリアセタール
16	ツマミ（子扉）	**K-37879**		ポリアミド6
17	樹脂丁板（**L**）	**2K-32427**		ポリアセタール
18	樹脂丁板（**R**）	**2K-32428**		ポリアセタール
19	振動止ラッチ	**2K-32432**		ポリアセタール

名称		記号	姿図	材質、表面処理、その他
20	ラッチ	**2K-32690**		ポリアセタール、他
21	ラッチ受	**2K-32691**		PBT
22	ラッチ受カバー	**2K-32692**		PBT
23	ラッチスペーサー	**2K-32693**		PBT
24	錠受	**4K-12488**		ステンレス、他
25	下部錠受	**4K-19874**		ステンレス、他
26	子扉内外錠（**L**勝手上・**R**勝手下）	**2K-34720**		ポリアセタール、他
27	子扉内外錠（**R**勝手上・**L**勝手下）	**2K-34721**		ポリアセタール、他
28	上ロック（**L**勝手）	**2K-32421**		ポリアセタール、他
29	上ロック（**R**勝手）	**2K-32422**		ポリアセタール、他
30	エスカッション（脱衣室側）	**2K-32437**		ポリアセタール
31	エスカッション（浴室側）	**2K-32436**		ポリアセタール
32	下框AT材	**2K-24409**		TPE、他
33	スライダー	**2K-34975**		ポリアセタール
34	ストッパー	**2K-32434**		ポリアセタール
35	ハンドルセット	**5K-14407**		ステンレス、他
36	シーラー（障子 左下・右上）	**2K-24503**		クロロプレンゴム
37	シーラー（障子 右下・左上）	**2K-24504**		クロロプレンゴム

●ドア HGタイプ

親子ドア

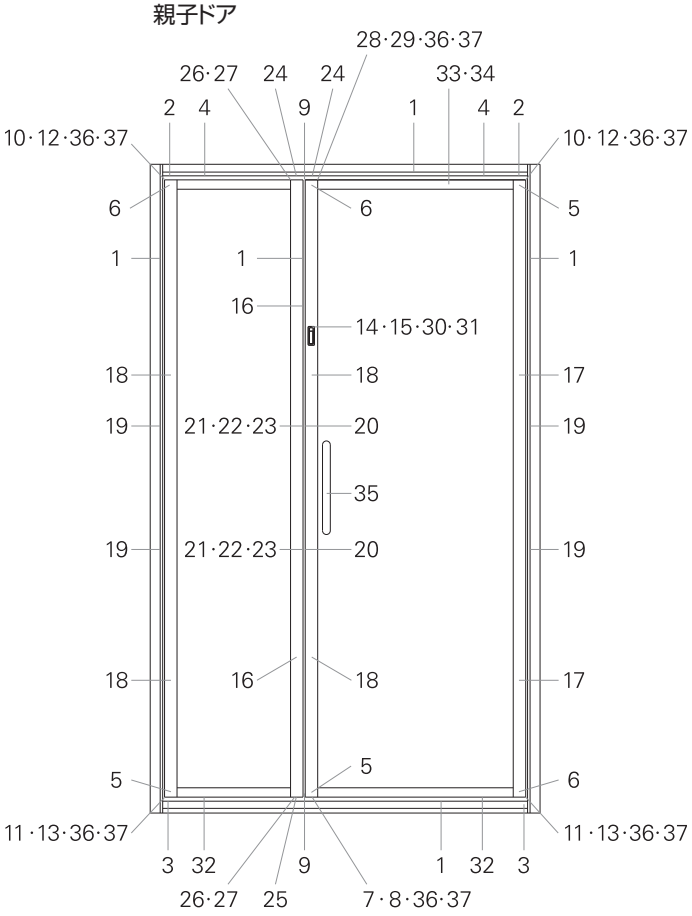

浴室側姿図

片開きドア

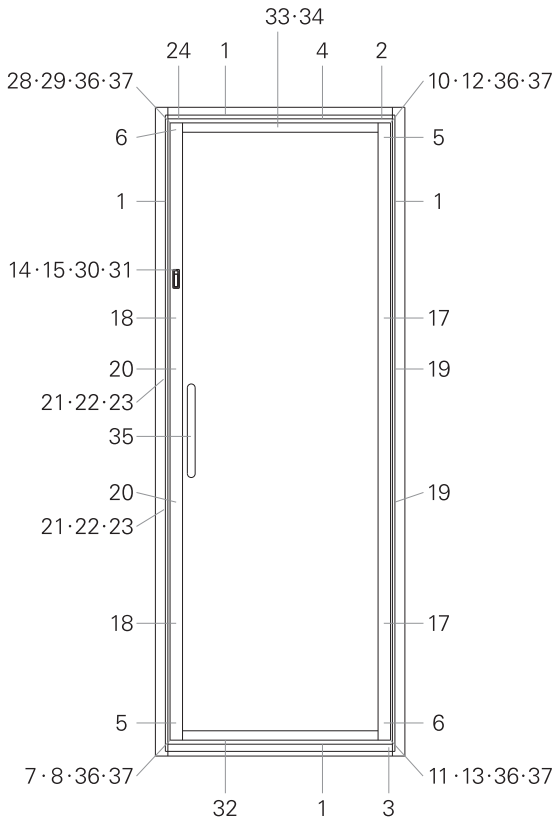

浴室側姿図

9 主要装備品・主要部品

ドア CGタイプ

名称		記号	姿図	材質、表面処理、その他
1	錠(L勝手用)	**K-39627**		ポリアミド6、他
	錠(R勝手用)	**K-38978**		ポリアミド6、他
2	レバーハンドルセット(ハンドル、サムターン、コインロック)	**K-38984**		ポリアミド6、他
3	錠受	**2K-32104**		ポリアセタール
4	上ピボットヒンジ受(障子) **L**勝手用	**2K-33218**		PBT、他
	上ピボットヒンジ受(障子) **R**勝手用	**2K-33217**		PBT、他
5	下ピボットヒンジ受(障子) **L**勝手用	**2K-32806**		ポリアセタール
	下ピボットヒンジ受(障子) **R**勝手用	**2K-32805**		ポリアセタール
6	上戸先小口キャップ	**2K-32044**		PBT、他
7	下戸先小口キャップ **L**勝手用	**2K-32808**		PBT、他
	下戸先小口キャップ **R**勝手用	**2K-32807**		PBT、他
8	上ピボットヒンジ(枠)	**4K-14345**		SUS304、他
9	下ピボットヒンジ(枠)	**3K-16336**		GF6ナイロン、他
10	アームストッパー	**3K-16337**		SUS304、他
11	スライダーストッパー	**K-39261**		ポリアセタール
12	スライダー	**2K-32102**		ポリアセタール
13	穴隠し(障子)	**K-33675**		EVA
14	浴室側 非常着脱レバー	**2K-33210**		PBT
15	脱衣室側 非常着脱レバー	**2K-33211**		ポリアセタール

名称		記号	姿図	材質、表面処理、その他
16	下框AT材	**L:2K-25370** **R:2K-25369**		TPE
17	戸先框AT材	**2K-25110**		ポリプロピレン、他
18	吊元框AT材	**2K-24997**	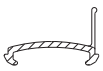	ポリプロピレン、他
19	枠AT材	**2K-28744**		TPE
20	エスカッション	オス:**K-38979** メス:**K-38980**		ABS

●ドア CGタイプ

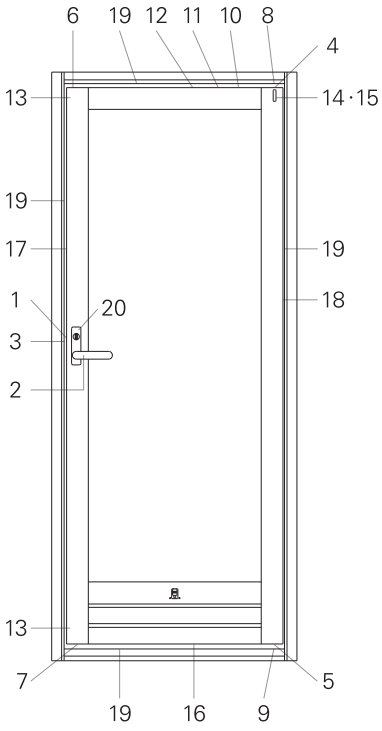

浴室側姿図

ドア CGタイプ 中桟仕様

名称		記号	姿図	材質、表面処理、その他
1	錠(**L**勝手用)	**K-39627**		ポリアミド6、他
	錠(**R**勝手用)	**K-38978**		ポリアミド6、他
2	レバーハンドルセット (ハンドル、サムターン、コインロック)	**K-38984**		ポリアミド6、他
3	錠受	**2K-32104**		ポリアセタール
4	上ピボットヒンジ受(障子) **L**勝手用	**2K-33218**		PBT、他
	上ピボットヒンジ受(障子) **R**勝手用	**2K-33217**		PBT、他
5	下ピボットヒンジ受(障子) **L**勝手用	**2K-32806**		ポリアセタール
	下ピボットヒンジ受(障子) **R**勝手用	**2K-32805**		ポリアセタール
6	上戸先小口キャップ	**2K-32044**		PBT、他
7	下戸先小口キャップ **L**勝手用	**2K-32808**		PBT、他
	下戸先小口キャップ **R**勝手用	**2K-32807**		PBT、他
8	上ピボットヒンジ (枠)	**4K-14345**		SUS304、他
9	下ピボットヒンジ (枠)	**3K-16336**		GF6ナイロン、他
10	アームストッパー	**3K-16337**		SUS304、他
11	スライダーストッパー	**K-39261**		ポリアセタール
12	スライダー	**2K-32102**		ポリアセタール
13	穴隠し(障子)	**K-33675**		EVA
14	浴室側 非常着脱レバー	**2K-33210**		PBT
15	脱衣室側 非常着脱レバー	**2K-33211**		ポリアセタール

名称		記号	姿図	材質、表面処理、その他
16	下框AT材	**L:2K-25370** **R:2K-25369**		TPE
17	戸先框AT材	**2K-25110**		ポリプロピレン、他
18	吊元框AT材	**2K-24997**	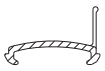	ポリプロピレン、他
19	枠AT材	**2K-28744**		TPE
20	エスカッション	オス:**K-38979** メス:**K-38980**		ABS

●ドア CGタイプ 中桟仕様

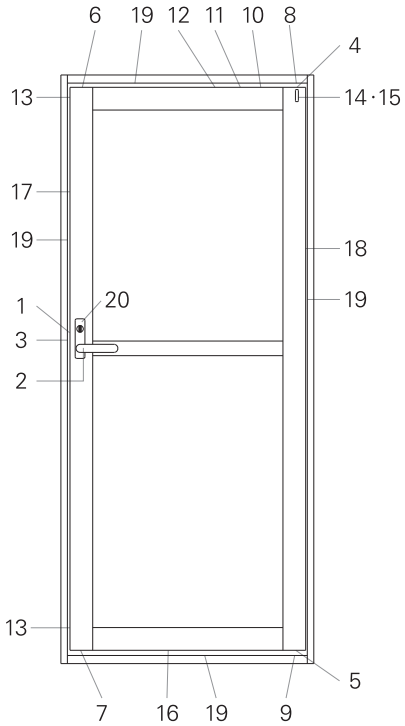

浴室側姿図

技術資料

引戸 Cタイプ（三枚片引き戸） ZUTTO・Sタイプ（引込み戸・片引き戸）

1 枠納まり・枠見込み寸法

Cタイプ（三枚片引き戸） ZUTTO
半外付型：**95**㎜（**53**㎜+**27**㎜かかり代+**15**㎜アングル部）

Sタイプ
外 付 型 引込み戸：**52**㎜（**37**㎜+**15**㎜アングル部）
半外付型 片引き戸：**77**㎜
（**35**㎜+**27**㎜かかり代+**15**㎜アングル部）

2 出荷形態

ノックダウン　障子、枠、ガスケット（3、3.5㎜厚用）同梱包
※引手は引戸本体に同梱包されています。
樹脂板：別売品（ユニット発注の場合）

3 主材料・表面処理

名称	主材料	表面処理、その他
枠・引戸	アルミ押出し形材	商品色 ●ブラウン：**B1**（艶消し） ●ホワイト：**YW**（艶有）
樹脂板	ポリスチレン樹脂板	半透明3㎜厚

4 部品の位置寸法

単位：㎜

Cタイプ（三枚片引き戸） ZUTTO
引手：引戸本体下端より取付中心まで　**942**㎜

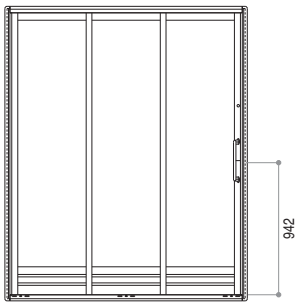

Sタイプ（引込み戸・片引き戸）
引手：引戸本体下端より取付中心まで　**942**㎜（1,800<Hのとき）
859㎜（H≦1,800のとき）

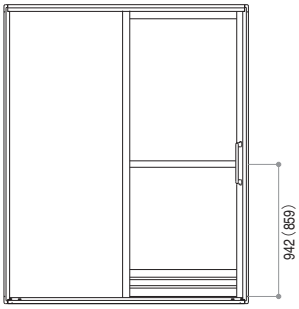

5 オプション・別売品

■オプション

Cタイプ（三枚片引き戸） ZUTTO
●グレーチングユニット・排水溝ユニット
本排水ユニットはあくまでもサブ排水用です。
浴室内にメイン排水を別途設置願います。
排水溝容量：W＝1,210…約15ℓ
W＝1,664…約20ℓ
排 水 能 力：約20ℓ／分
本排水ユニットにはトラップ（防臭機能）がついています。
商品の仕様上、正しく施工されてもわずかに水残りは発生しますのでご了承ください。
材質：グレーチング…ポリアセタール樹脂、他
排水溝…アルミ押出し形材、他

※排水溝の左穴、右穴はドアの勝手とは関係ありません。配管の都合に合せてご使用ください。
※セット価格はグレーチングユニット＋排水溝ユニット（左穴または右穴）の合計です。

グレーチングユニットの内訳

	記　号	445㎜グレーチング	253㎜グレーチング
W12用	**YS 5BH-GT-1**	2ヶ	1ヶ
W16用	**YS 5BH-GT-2**	3ヶ	1ヶ

Sタイプ（引込み戸・片引き戸）
●タオル掛け　**5BH-T**

■別売品

Cタイプ・Sタイプ
●半外付型用コンクリート納まり用アンカー（四方枠用）　**K-12688**

※オプション・別売品の詳細につきましてはP.19をご参照ください。

6 面材納まり

面材溝幅：**7**㎜
使用面材：**3**㎜　ポリスチレン樹脂板
使用ガスケット（樹脂板用）**YK、YW**
2、2.5㎜用　**K-29152-20**
3、3.5㎜用　**K-29108-20**
4㎜用　**K-27964S-20**

面材寸法割出し公式　単位：㎜

Cタイプ（三枚片引き戸） ZUTTO			（DW_1−74.4）×（DH−245）
Sタイプ	引込み戸	上面材	（DW−84.4）×（DH−1,004）
		下面材	（DW−84.4）× 729
	片引き戸	上面材	（DW−74.4）×（DH−1,004）
		下面材	（DW−74.4）× 729

7 有効開口寸法割出し公式

単位：㎜

Cタイプ（三枚片引き戸） ZUTTO		（2W−328）／3 W＝1,210のとき　697.3 W＝1,664のとき　1,000
Sタイプ	引込み戸	WB／2−115.5 WB＝1,179のとき　474 WB＝1,633のとき　701
	片引き戸	W／2−81 W＝1,210のとき　524 W＝1,664のとき　751 W＝1,770のとき　804

※有効換気面積　Cタイプ：（DW−90）×30.6/100㎠
Sタイプ引込み戸：（DW−100）×10.2/100㎠
Sタイプ片引き戸：（DW−90）×20.4/100㎠

8 製作範囲

単位：mm

Cタイプ（三枚片引き戸） ZUTTO

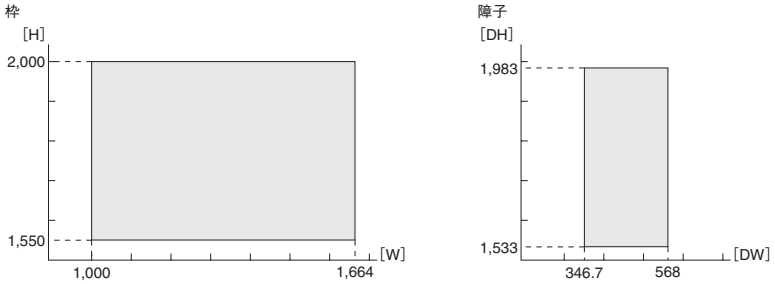

Sタイプ

●引込み戸

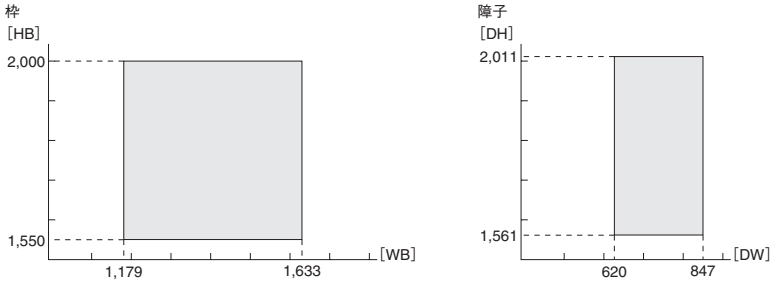

※引込み戸 WB＝1,179サイズは有効開口幅が狭くなりますので、ご注意ください。

●片引き戸

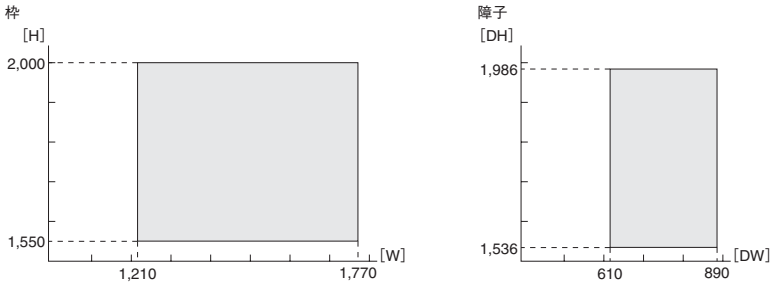

※片引き戸 W＝1,210サイズは有効開口幅が狭くなりますので、ご注意ください。

9 主要装備品・主要部品

引戸 Cタイプ（三枚片引き戸）ZUTTO

名称		記号	姿図	材質、表面処理、その他
1	下枠AT材	**2K-22965**		TPE
2	たて枠AT材	**3K-22261**		TPE
3	下レール 端部キャップ(**R**)	**2K-30105**		ABS
4	下レール 端部キャップ(**L**)	**2K-30106**		ABS
5	下枠 端部ブロック(**L**)	**K-39728**		PBT
6	下枠 端部ブロック(**R**)	**K-39727**		PBT
7	清掃用ラベル	**K-49391**		ポリエステル
8	たて枠小口キャップ	**2K-30251**		ポリアセタール
9	上框AT材	**2K-24545**		TPE
10	防カビAT材 （召合せ框用）	**2K-25661**		TPE
11	引き寄せ材	**2K-25712**		シリコーンゴム
12	上部摺動片 （戸尻框用）	**K-39712**		PBT、他
13	上部摺動片 （戸先框用）	**K-39713**		PBT、他
14	上部摺動片 （召合せ框用）	**K-39715**		PBT、他
15	下部戸車 （戸尻框用）	**K-39717**		ポリアセタール、他
16	下部戸車 （戸先框用）	**K-39718**		ポリアセタール、他
17	下部戸車 （召合せ框用）	**2K-32534**		ポリアセタール、他
18	鎌錠	**K-39723**		ポリアセタール、他
19	コインロック （戸尻框用）	**K-37915**		ポリアセタール

名称		記号	姿図	材質、表面処理、その他
20	コインロック （戸尻框用）	**K-37916**		PBT
21	大型引手	**2K-30656**		ポリプロピレンGF5、他
22	サムターン （戸先框用）	**K-39731**		PBT
23	コインロック （戸先框用）	**K-37915**		ポリアセタール
24	錠受(ストライク)	**5K-18701**		ステンレス
25	錠受 （ストライクボックス）	**2K-32013**		シリコーンゴム
26	排水キャップ	**2K-31281**		PBT
27	上部風止板	**2K-30487**		TPE

※名称のR・Lは脱衣室側から見た左右位置となります。

●引戸 Cタイプ（三枚片引き戸）ZUTTO

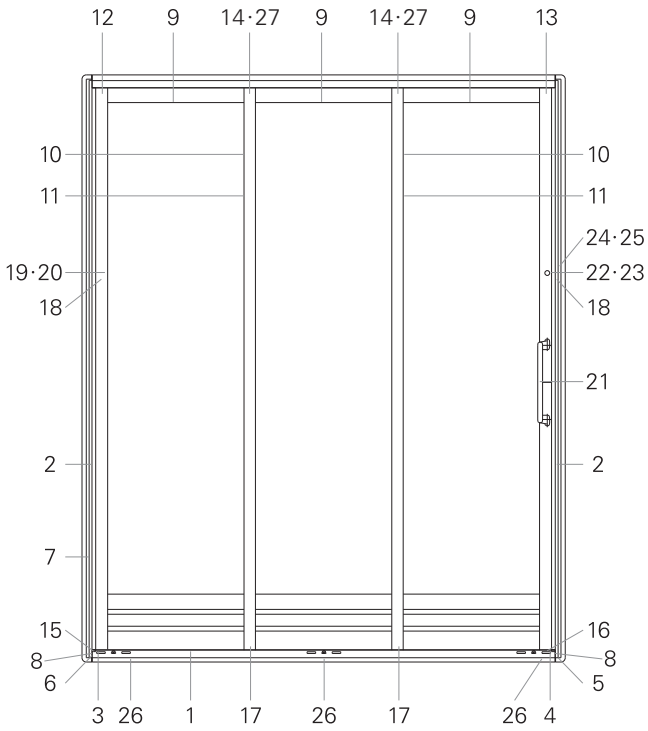

浴室側姿図

引戸 Sタイプ（引込み戸）

名称		記号	姿図	材質、表面処理、その他
1	たて枠AT材	**2K-21058**		PVC（防カビ）
2	上框AT材	**2K-24545**		TPE
3	モヘア	**K-25068**		ポリプロピレン
4	上部摺動片（戸尻框用）	**K-39712**		PBT、他
5	上部摺動片（戸先框用）	**K-39713**		PBT、他
6	下部戸車（戸尻框用）	**K-39717**		ポリアセタール、他
7	下部戸車（戸先框用）	**K-39718**		ポリアセタール、他
8	鎌錠	**K-39723**		ポリアセタール、他
9	大型引手	**2K-30656**		ポリプロピレンGF5、他
10	サムターン	**K-39731**		PBT
11	コインロック	**K-37915**		ポリアセタール
12	錠受	**2K-18748**		ステンレス、他
13	風止板	**K-31669**		PE、他

●引戸 Sタイプ（引込み戸）

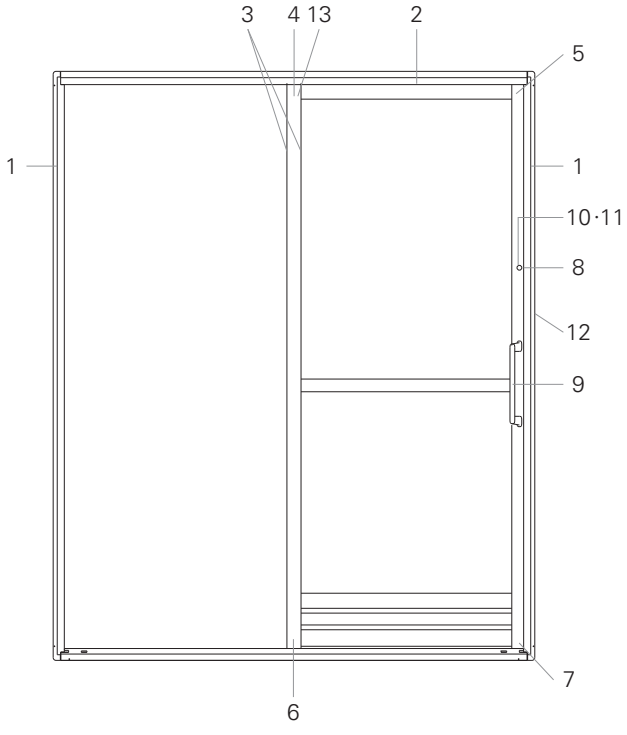

浴室側姿図

9 主要装備品・主要部品

引戸 Sタイプ（片引き戸）

名称		記号	姿図	材質、表面処理、その他
1	たて枠AT材	**2K-21058**		PVC（防カビ）
2	上框AT材	**2K-24545**		TPE
3	防カビAT材（召合せ框用）	**2K-25661**		TPE
4	上部摺動片（戸尻框用）	**K-39712**		PBT、他
5	上部摺動片（戸先框用）	**K-39713**		PBT、他
6	上部摺動片（召合せ框用）	**K-39715**		PBT、他
7	戸車（戸尻框用）	**K-39717**		ポリアセタール、他
8	戸車（戸先框用）	**K-39718**		ポリアセタール、他
9	戸車（召合せ框用）	**2K-32534**		ポリアセタール、他
10	鎌錠	**K-39723**		ポリアセタール、他
11	コインロック（戸尻框用）	**K-37915**		ポリアセタール
12	コインロック（戸尻框用）	**K-37916**		PBT
13	大型引手	**2K-30656**		ポリプロピレンGF5、他
14	サムターン（戸先框用）	**K-39731**		PBT
15	コインロック（戸先框用）	**K-37915**		ポリアセタール
16	錠受	**2K-18748**		ステンレス、他
17	上部風止板	**2K-30487**		TPE

●引戸 Sタイプ（片引き戸）

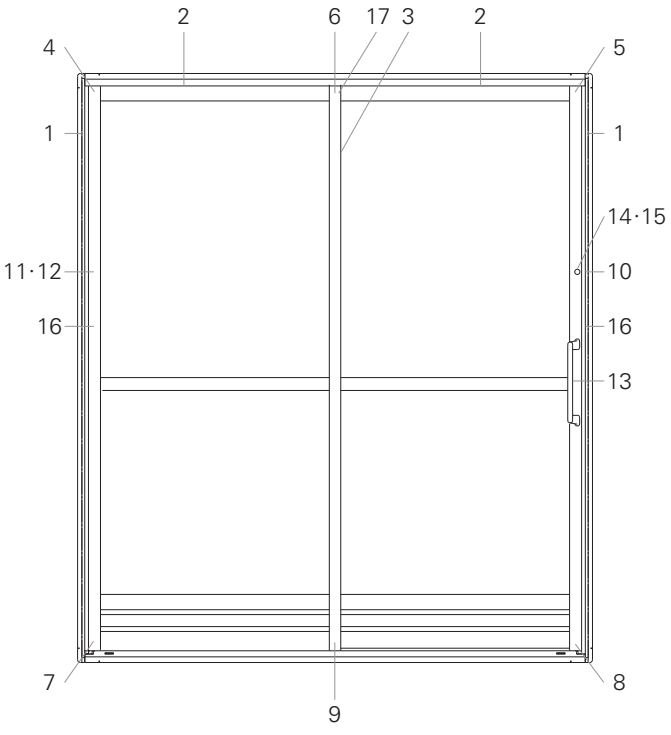

浴室側姿図

折戸 Sタイプ（折りたたみ戸）

1 枠納まり・枠見込み寸法

外付型：**57**㎜（**42**㎜＋**15**㎜アングル部）
内付型：**55**㎜（**40**㎜＋**15**㎜アングル部）
ＲＣ枠：**60**㎜（**40**㎜＋**20**㎜アングル部）
リフォーム枠 上下アタッチメント工法用：**33.5**㎜
リフォーム枠 四方アタッチメント工法用：**34.5**㎜
リフォーム枠 カバー工法用：**43**㎜

2 出荷形態

樹脂板入組立完成品
※内付型ノックダウン仕様はノックダウン
ガスケット（2㎜厚用）同梱包
樹脂板：別売品（ユニット発注の場合）

3 主材料・表面処理

名称	主材料	表面処理、その他
枠・折戸	アルミ押出し形材	商品色 ●ブラウン：**B1**（艶消し） シルバー：**YS**（艶有） ●ホワイト：**YW**（艶有） ※仕様により設定色が異なります
樹脂板	ポリスチレン樹脂板	半透明2㎜厚

4 部品の位置寸法

単位：㎜

引手：折戸下端より引手中心まで　**900**㎜
　　折戸下端より中桟引手下端まで　**900**㎜
錠ツマミ：折戸下端よりツマミ中心（解錠時）まで　**DH−272**㎜

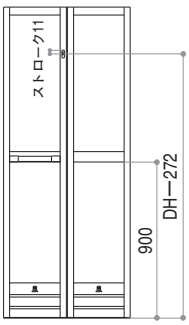

5 別売品

● 内付型用コンクリート納まり用アンカー（四方枠用）　**K-6110**
※オプション・別売品の詳細につきましてはP.19をご参照ください。

6 面材納まり

面材溝幅：**7**㎜
使用面材：**2**㎜　ポリスチレン樹脂板
使用ガスケット（樹脂板用）**YK**、**YW**
　2、2.5㎜用　**K-29152-20**
　3、3.5㎜用　**K-29108-20**
　4㎜用　**K-27964S-20**

面材寸法割出し公式　単位：㎜

上面材	（DW／2−58）×（DH−991）
下面材	（DW／2−58）× 715

7 有効開口寸法割出し公式

単位：㎜

DW−81
外付型　DW＝WB−11　WB＝744のとき　652
内付型　DW＝W−17　W＝750のとき　652
ＲＣ枠　DW＝W−6
リフォーム枠 四方アタッチメント工法用　DW＝W−11※
リフォーム枠 カバー工法用　DW＝W−21※
DW−80
リフォーム枠 上下アタッチメント工法用　DW＝W−6※
※:リフォーム枠の有効開口は納まりにより前後します。

※有効換気面積　（DW/2−74）×38/100㎠

折戸 Sタイプ（折りたたみ戸）

8 製作範囲

単位：mm

枠（外付型）

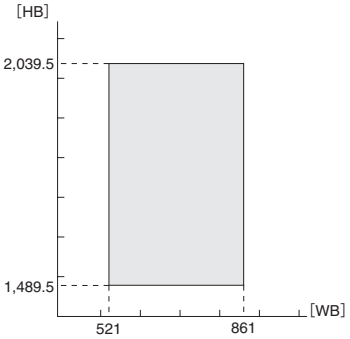

枠（内付型）

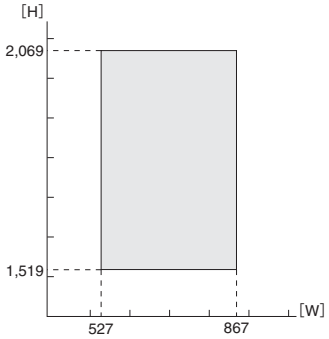

枠（RC枠）

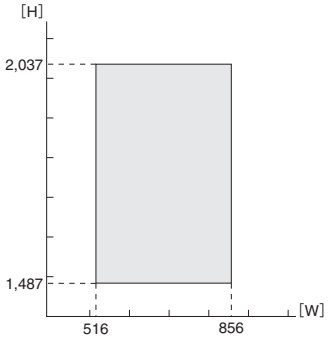

枠（リフォーム枠 カバー工法用）

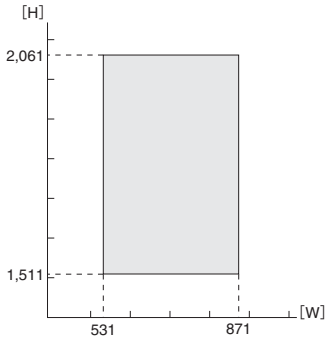

枠（リフォーム枠 上下・四方アタッチメント工法用）

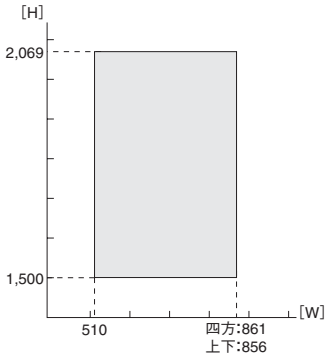

障子

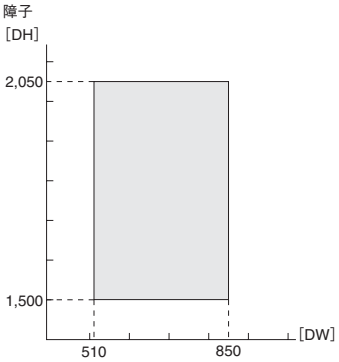

DW・DH寸法割出し公式

- ●外付型　DW＝WB−11、DH＝HB+10.5
- ●内付型　DW＝W−17、DH＝H−19
- ●RC枠　DW＝W−6、DH＝H+13
- ●リフォーム枠 カバー工法用　DW＝W−21、DH＝H−11
- ●リフォーム枠
  - 上下アタッチメント工法用　DW＝W−6、DH＝H−30
  - 四方アタッチメント工法用　DW＝W−11、DH＝H−30

注
- ●下面材のH寸法が固定です。
- ●サイズオーダーの場合、上下面材の比率が大きく異なる場合があります。

9 主要装備品・主要部品

	名称	記号	姿図	材質、表面処理、その他
1	錠	**K-38291**		ポリアミド6、他
2	錠ツマミ（浴室側）	**K-37878**		ポリアミド6
3	錠ツマミ（脱衣室側）	**K-37879**		ポリアミド6
4	上戸車（右）	**K-38282**		ポリアセタール、他
5	上戸車（左）	**K-38283**		ポリアセタール、他
6	下戸車（固定）	**2K-37227**		ポリアセタール、他
7	下戸車（摺動）	**2K-37226**		ポリアセタール、他
8	上ラッチ	**K-38286**		PBT、他
9	下ラッチ	**K-39927**		PBT、他
10	下ラッチガイド	**K-39926**		ポリアセタール、他
11	浴室側引手	**K-91980**		アルミ押出し形材
12	浴室側 引手ホルダー	**K-34991**		PBT
13	浴室側引手裏板	**3K-14699**		ステンレス
14	たて枠気密材 （モヘア）	**2K-23452**		ポリプロピレン
15	AT材 （上枠用・内付枠下枠用）	**2K-21452**		PVC
16	たて框AT材	**2K-25784**		TPE
17	下框AT材	**2K-24468**		TPE
18	AT材 （外付枠下枠用）	**2K-20579**		PVC
19	ストッパー	**2K-34345**		PBT

※名称の右・左は脱衣室側から見た左右位置となります。

● 折戸 Sタイプ

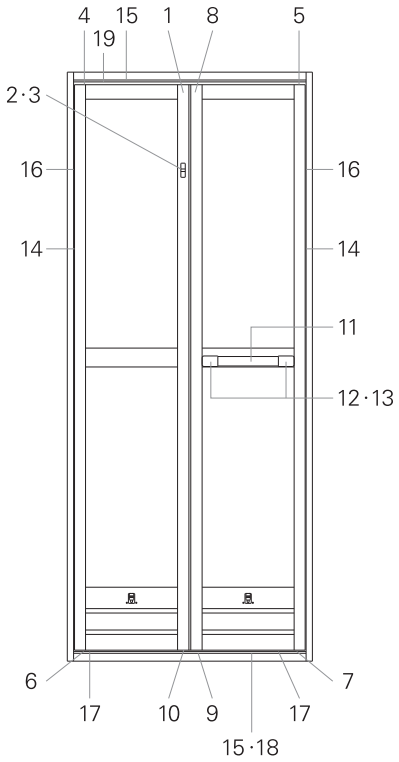

浴室側姿図

技術資料

折戸 Sタイプ（折りたたみ戸）

リフォーム枠施工上のご注意・特長

上下アタッチメント工法用 （納まり P.46参照）

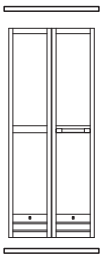

- 既設枠に上下アタッチメントを取付ける仕様です。
  既設枠【図1】部分に34.5㎜以上の見込み寸法が必要です。
- 既設たて枠AT材ポケットの寸法が【図2】の条件に合うか確認してください。
- 既設枠に取付いているAT材を全て取り除き、既設たて枠に同梱包されている
  たて枠用AT材を取付けてください。

ご注意:既設枠のAT材ポケットの寸法が【図2】に合わない場合は、四方アタッチメント工法用をご利用ください。

【図1】既設枠対応見込み寸法

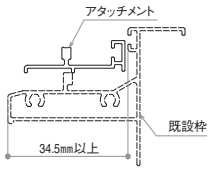

【図2】同梱包AT材対応寸法

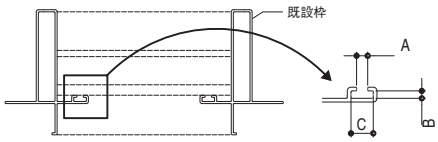

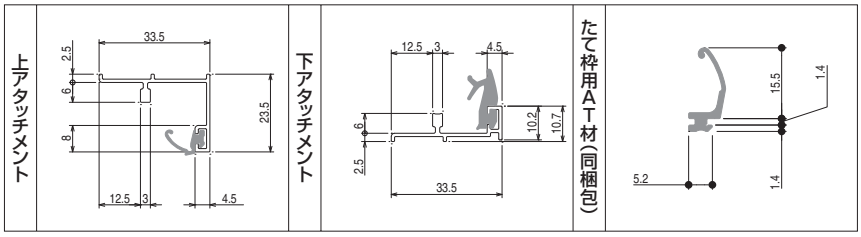

四方アタッチメント工法用 （納まり P.47参照）

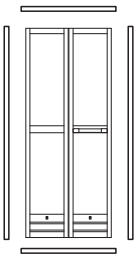

- 既設枠に四方アタッチメントを取付ける仕様です。
  既設枠【図1】部分に34.5㎜以上の見込み寸法が必要です。
- ドアから折戸へ交換する場合、丁番加工穴をカバーできます。

【図1】既設枠対応見込み寸法

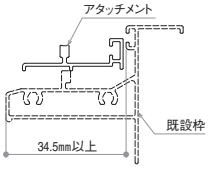

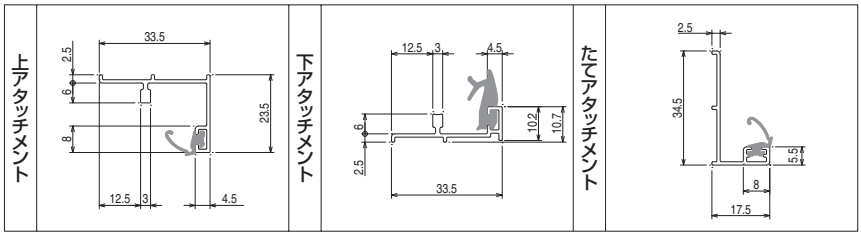

カバー工法用 （納まり P.48参照）

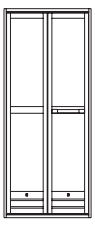

- 既設枠をカバーするので枠の意匠もきれいに仕上がります。
- 現場状態により、曲げ物や室内造作が必要になります。
- 枠を四方に組んで取付けることができます。

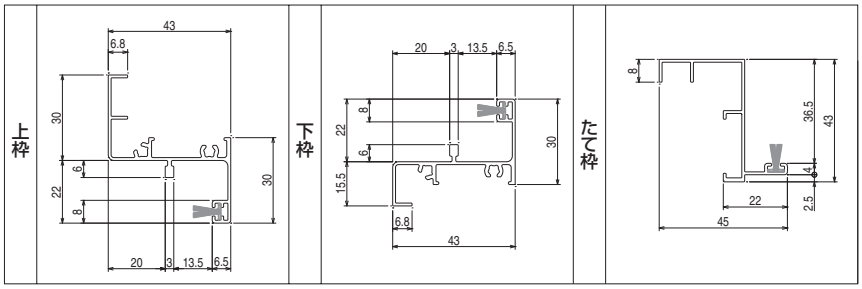

※内付型枠を利用してリフォームすることも可能です。（納まり P.45参照）

リフォーム枠採寸のポイント （上下アタッチメント工法用、四方アタッチメント工法用使用のとき）

①見込み寸法を計測し枠が対応できるか確認してください。※P.34【図1】参照

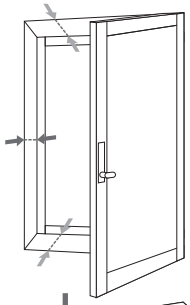

②枠の垂直度（前後、左右）を確認してください。面内倒れ、見込倒れが以下の範囲の場合にしかお使いいただけません。

- 適用範囲外の場合は枠ごと交換いただくか、曲げ物等の手配が必要です。

四方アタッチメント工法用使用の場合／上下アタッチメント工法用使用の場合

- 面内倒れ6㎜以下
  $-6 \leqq (X_1-X_2) \leqq +6$
- 面内倒れ3㎜以下
  $-3 \leqq (X_1-X_2) \leqq +3$
- 見込倒れ1㎜以下
  $-1 \leqq (Z_1-Z_2) \leqq +1$
- 見込倒れ1㎜以下
  $-1 \leqq (Z_1-Z_2) \leqq +1$

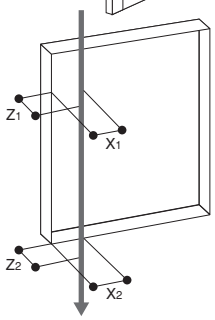

③W1～3、H1～3を計測してください。

- 3ヶ所の計測値の最小寸法をもとにご発注ください。
- W1～3、H1～3の差が5㎜以上ある場合はアタッチメント工法用を施工できません。枠ごと交換いただくか、曲げ物等の手配が必要です。

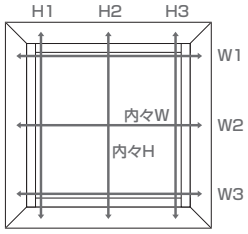

- W1～3、H1～3の差が5㎜以内
- たて枠間内々w
  ＝W1～W3のうち最小寸法
- 上下枠間内々h
  ＝H1～H3のうち最小寸法

※既設枠がレールタイプの折戸の場合

- 既設折戸レールは、切落とした方がリフォーム枠が安定します。切落とさない場合は、体重がかかってもたわまないよう補強してください。
  レールを既存のままで取付ける場合は、レール内で採寸してください。

採寸箇所

●既存ドア枠

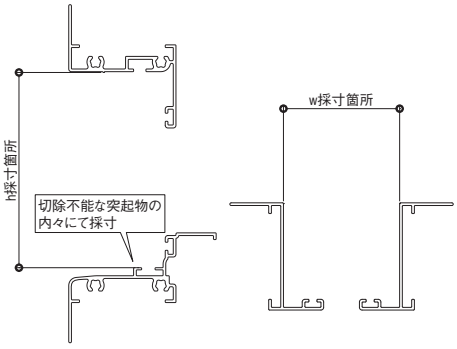

●既存折戸枠

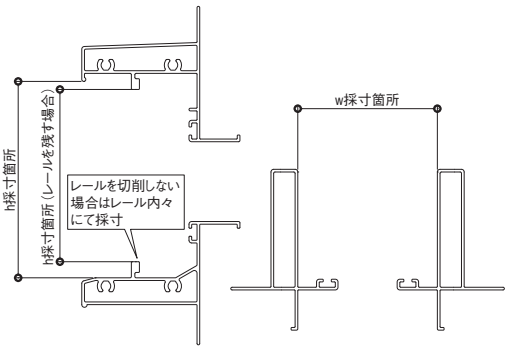

サイズオーダー公式

		納まり参考図
上下アタッチメント工法用	W×H＝(w−2)×(h−2)	P.46
四方アタッチメント工法用	W×H＝(w−5)×(h−2)	P.47
カバー工法用	納まり参考図を参照のうえ適宜ご発注ください。	P.48

曲げ物等を仕込む場合は、随時現場に合せてご発注ください。

リフォーム枠施工上のご注意

- 全ての現場にリフォーム枠が対応できるわけではありません。寸法や現場状況をご確認のうえご採用ください。
- 浴室出入口商品は水廻りでの使用となりますので、シーリング等の工事が必要となります。
- 対角差や開口寸法幅のズレが大きい場合は、現地にて曲げ物等の手配やシーリング工事が必要となります。
- レールと障子との取合いは必ず納まり図通りに施工してください。障子脱落の原因となります。

縮尺 1／5 単位：mm

■ドア HGタイプ（親子ドア）

半外付型

在来工法

浴室側姿図

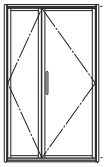

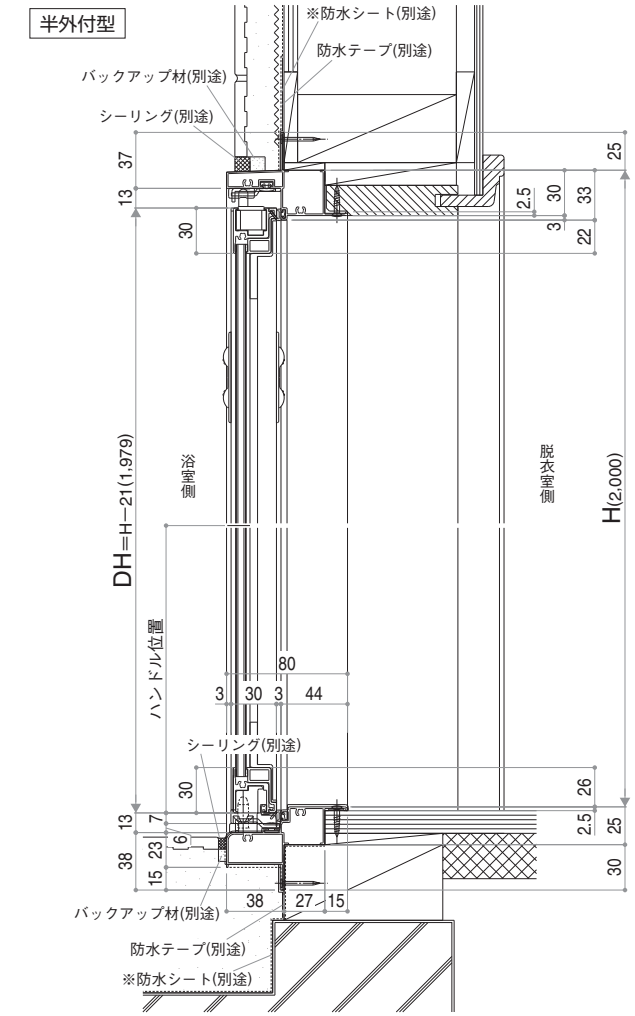

●たて框開き時（清掃時）
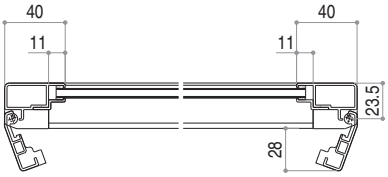
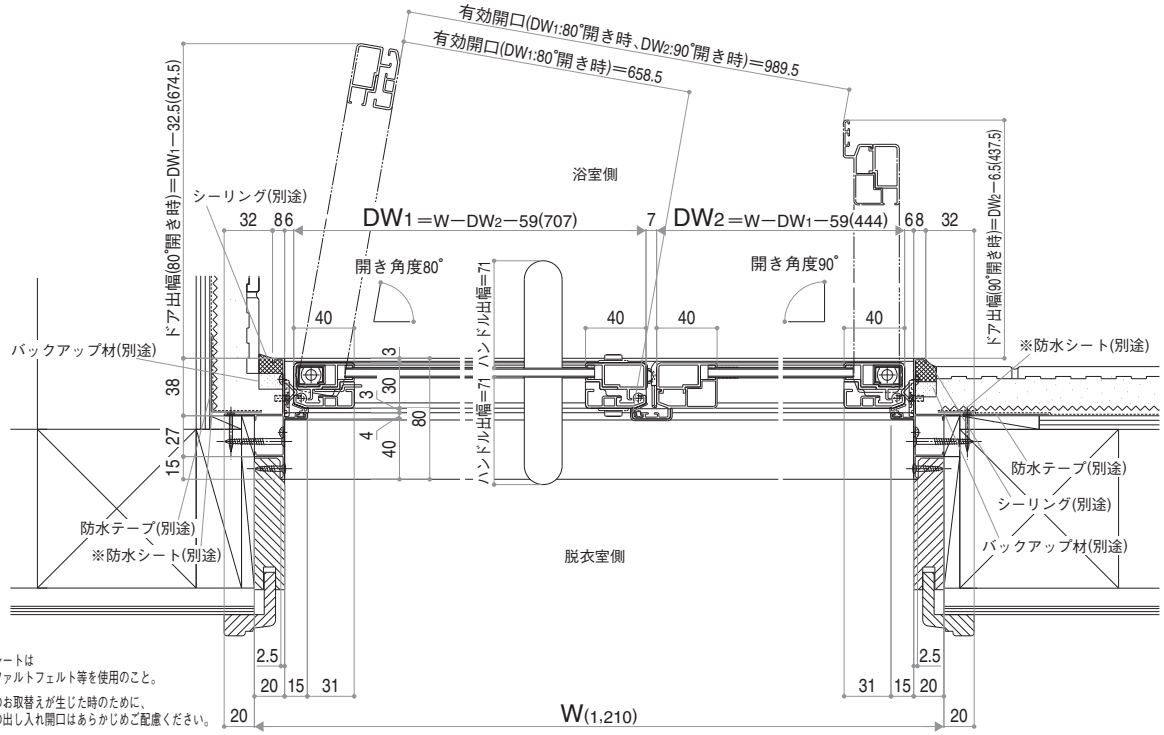

※防水シートは
アスファルトフェルト等を使用のこと。

※浴槽のお取替えが生じた時のために、
浴槽の出し入れ開口はあらかじめご配慮ください。

E08119007

ドア HGタイプ（片開きドア）

縮尺 1／5 単位：mm

■ドア HGタイプ（片開きドア）

在来工法

浴室側姿図

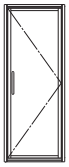

半外付型

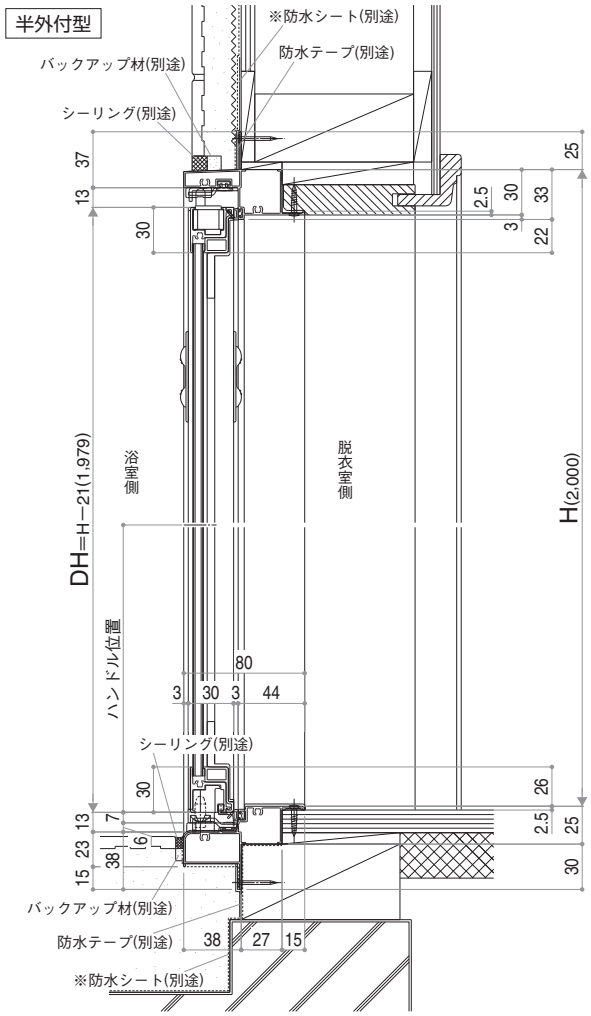

●たて框開き時（清掃時）

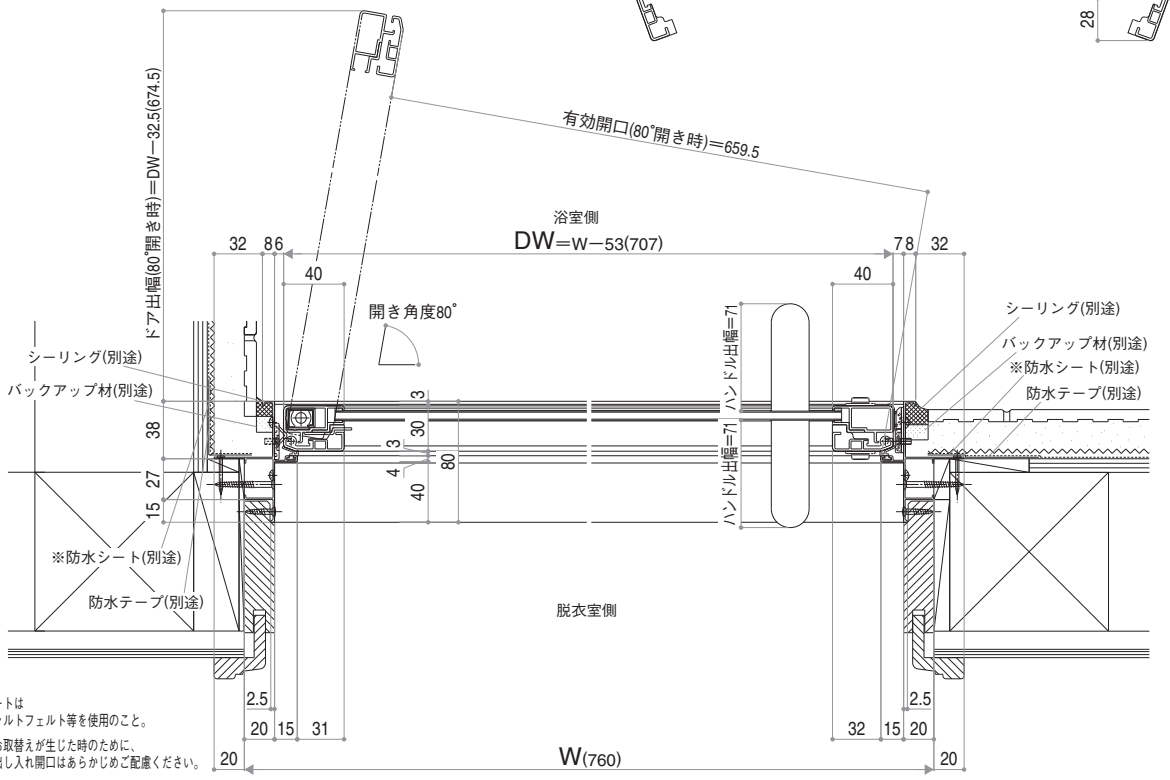

※防水シートは
アスファルトフェルト等を使用のこと。

※浴槽のお取替えが生じた時のために、
浴槽の出し入れ開口はあらかじめご配慮ください。

E08119008

■ドア CGタイプ

在来工法

浴室側姿図

半外付型

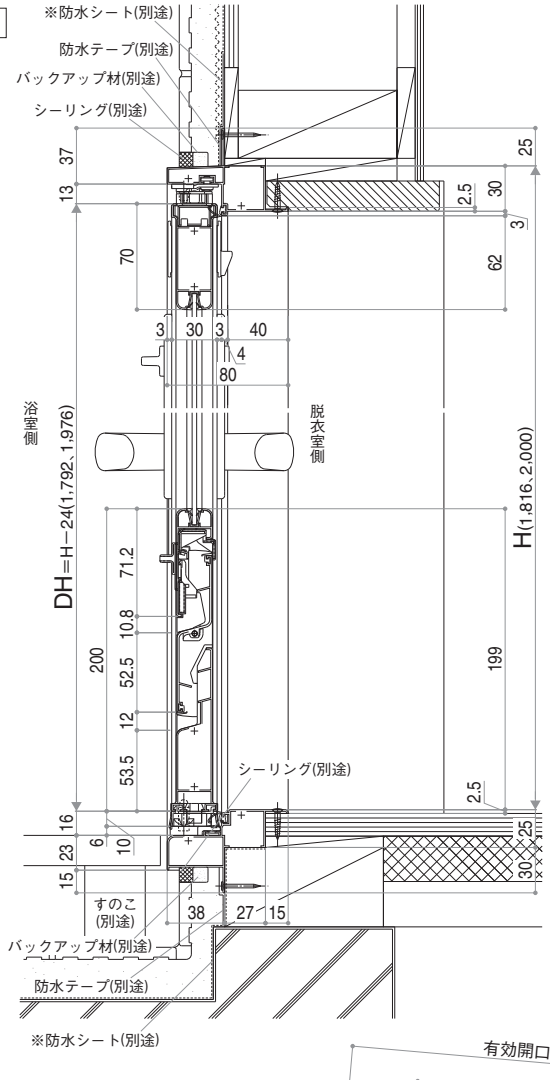

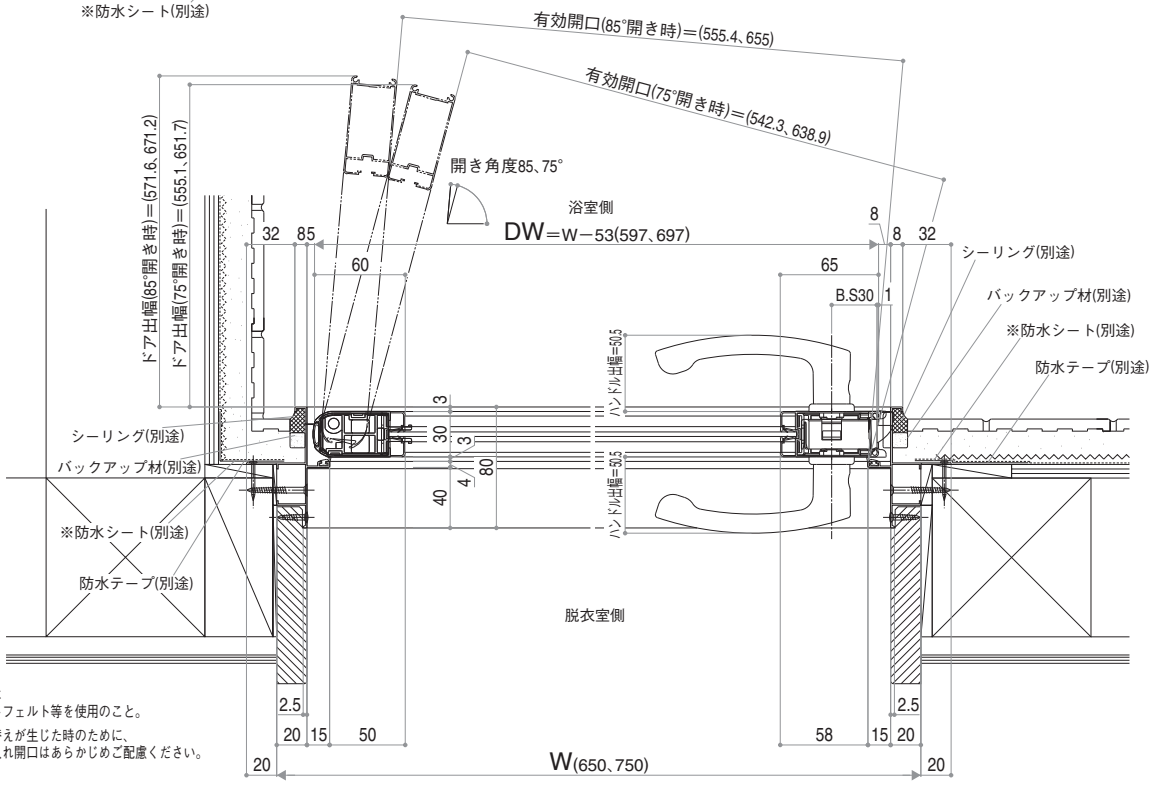

※防水シートは
アスファルトフェルト等を使用のこと。

※浴槽のお取替えが生じた時のために、
浴槽の出し入れ開口はあらかじめご配慮ください。

E08119021

ドア CGタイプ

■ドア CGタイプ

在来工法

浴室側姿図

内付型

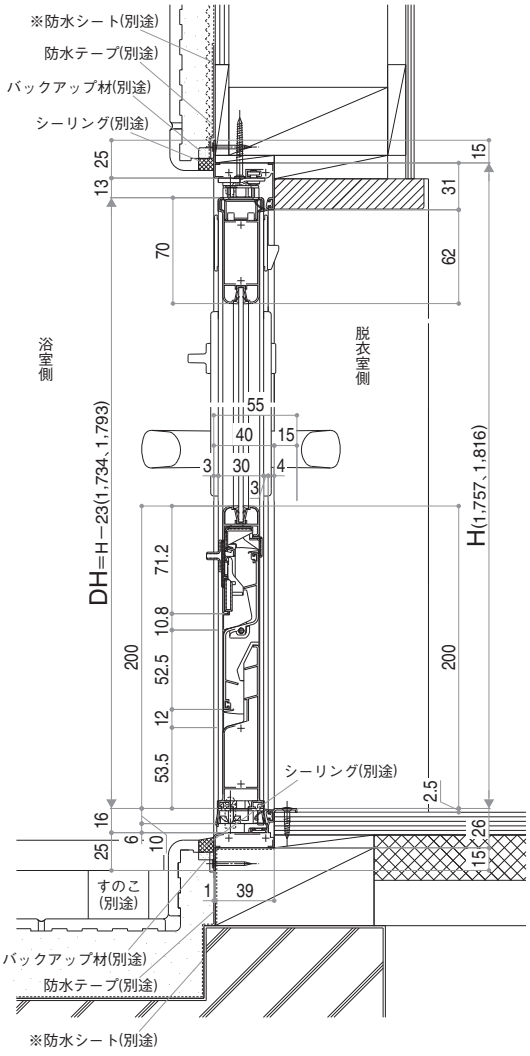

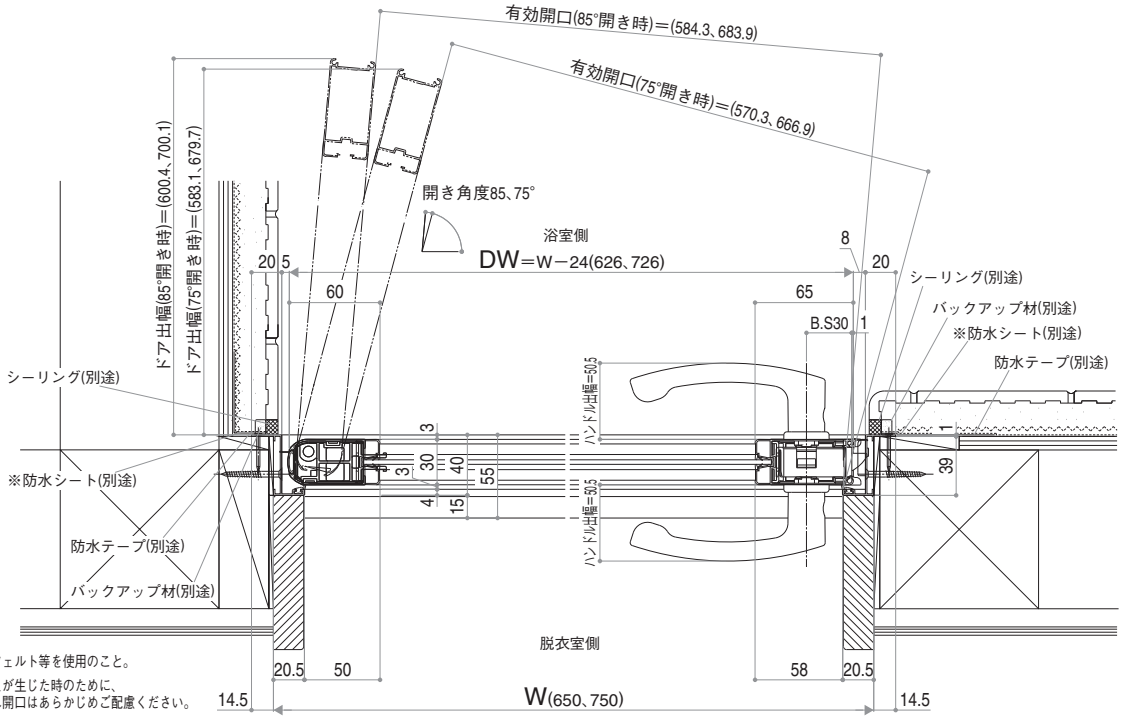

※防水シートは
アスファルトフェルト等を使用のこと。

※浴槽のお取替えが生じた時のために、
浴槽の出し入れ開口はあらかじめご配慮ください。

E08119022

■ドア CGタイプ 中桟仕様

在来工法

浴室側姿図

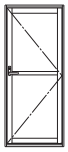

内付型

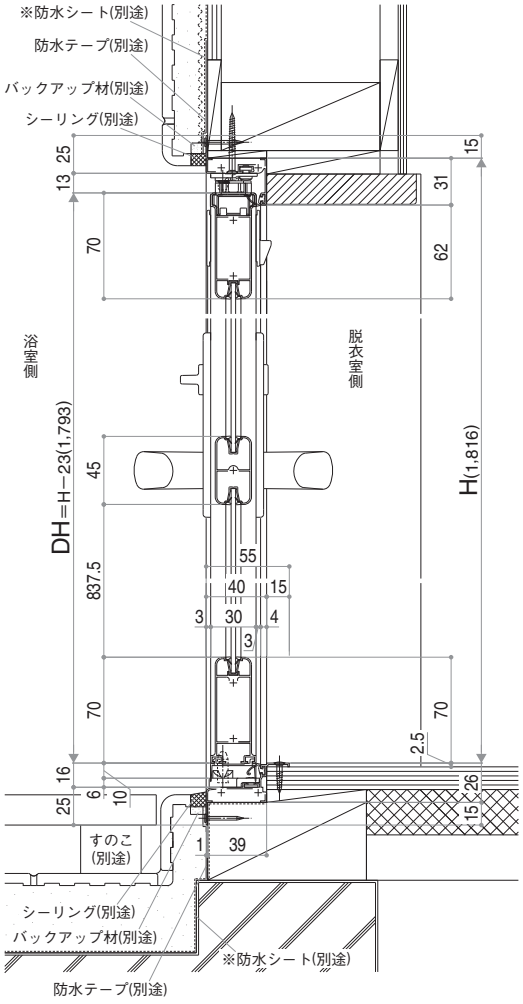

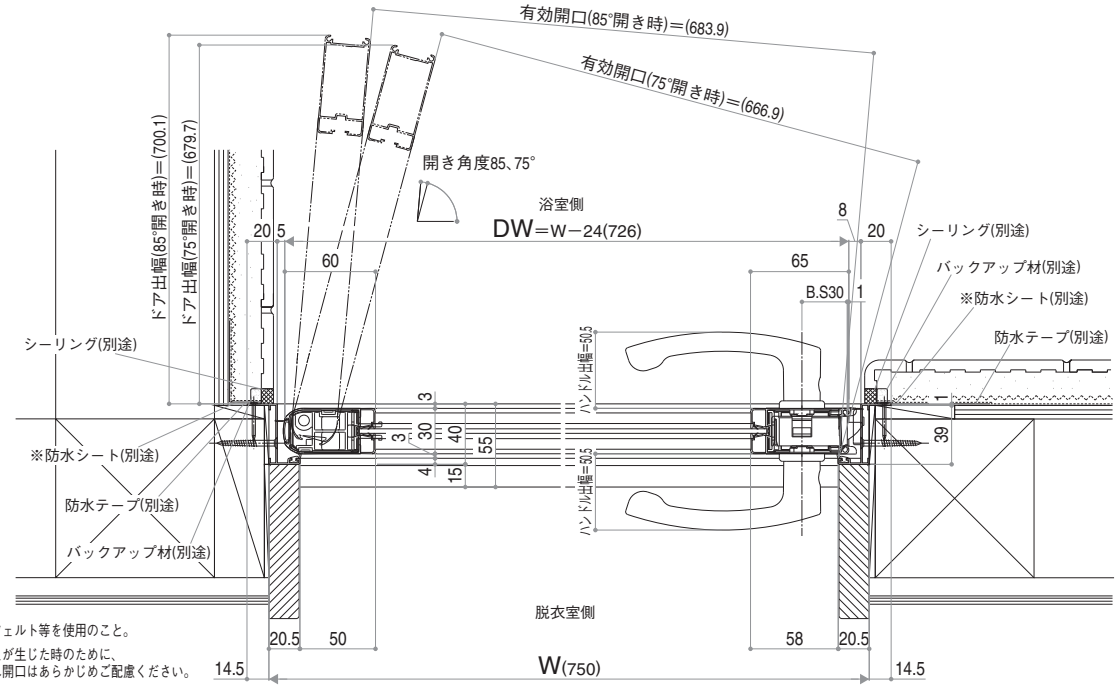

※防水シートは
アスファルトフェルト等を使用のこと。

※浴槽のお取替えが生じた時のために、
浴槽の出し入れ開口はあらかじめご配慮ください。

E08119023

引戸 Cタイプ（三枚片引き戸） ZUTTO

縮尺 1／5 単位：mm

■引戸 Cタイプ（三枚片引き戸） ZUTTO

半外付型

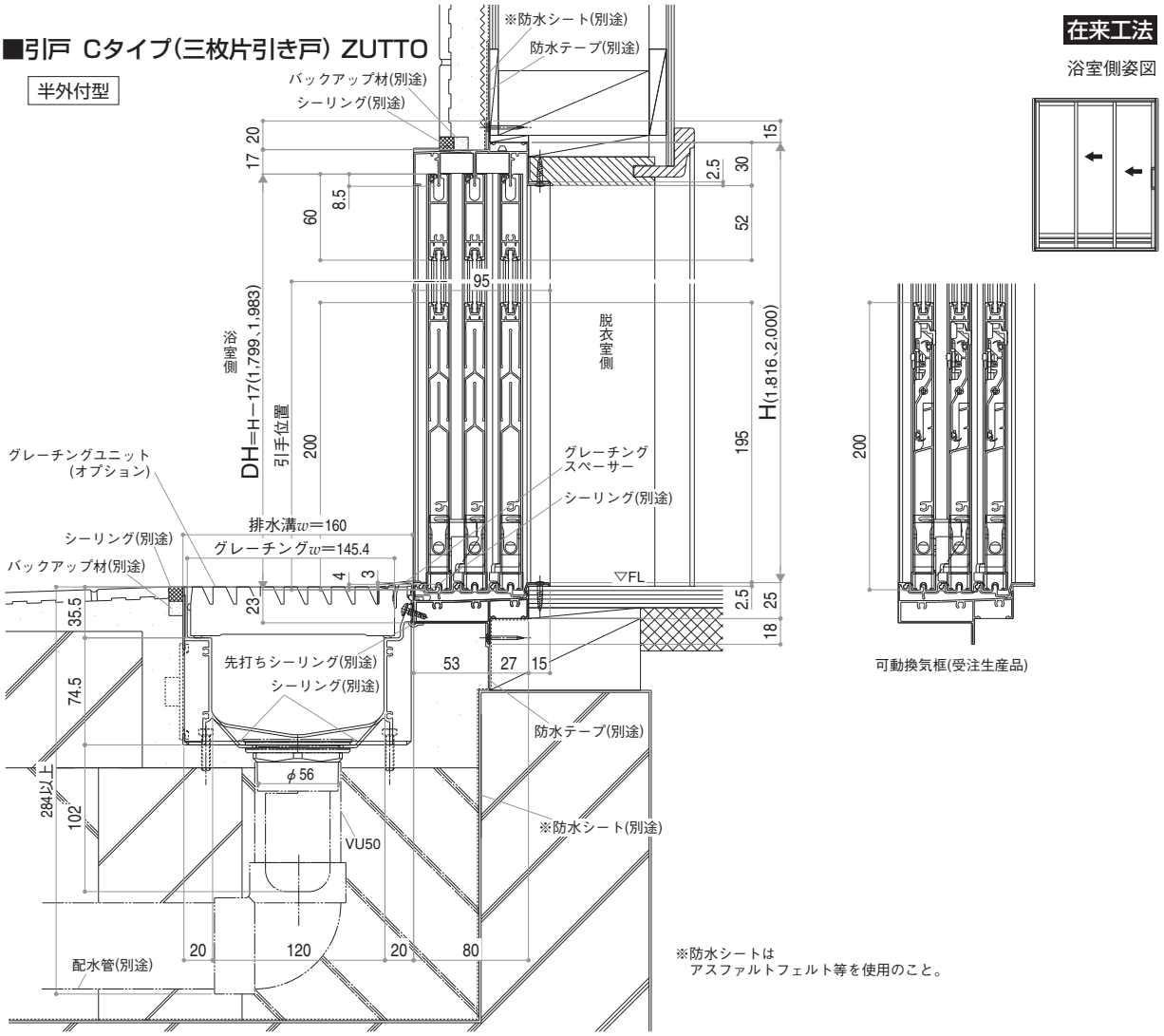

※防水シートは
アスファルトフェルト等を使用のこと。

在来工法

浴室側姿図

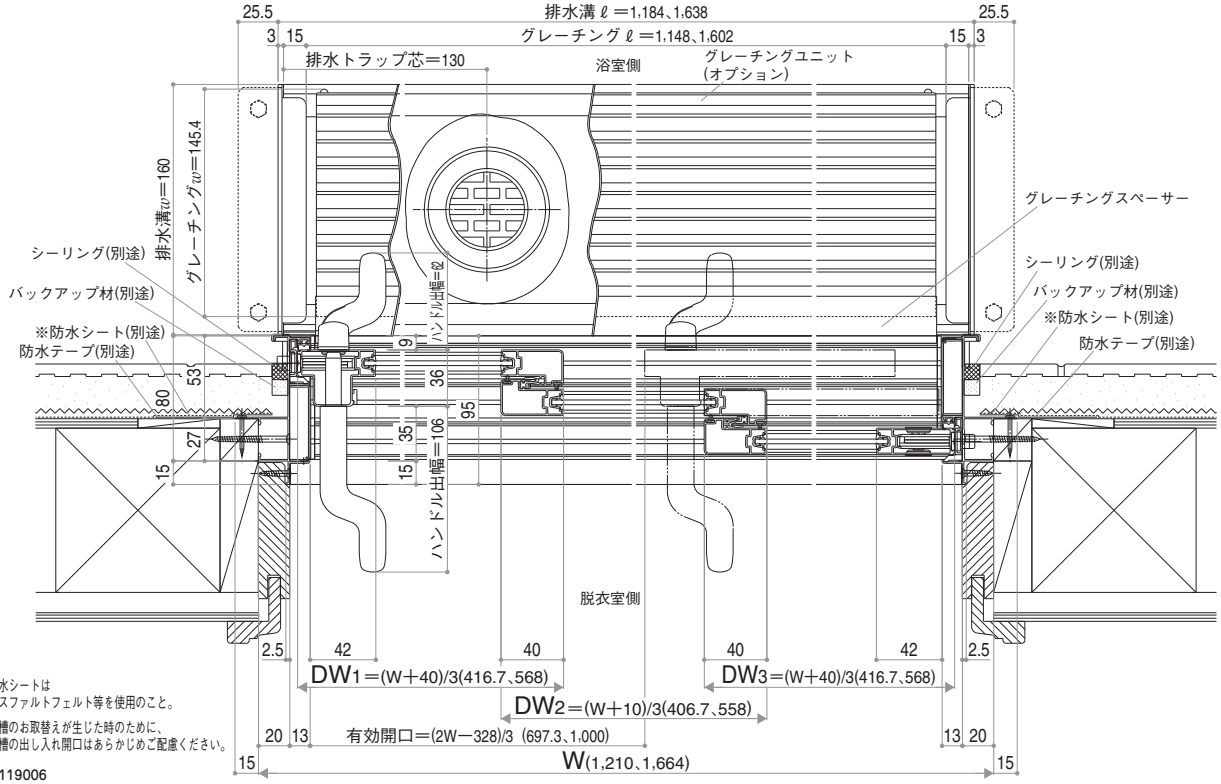

※防水シートは
アスファルトフェルト等を使用のこと。

※浴槽のお取替えが生じた時のために、
浴槽の出し入れ開口はあらかじめご配慮ください。

E08119006

縮尺 1／5 単位:mm

■引戸 Sタイプ(引込み戸)

外付型

在来工法

浴室側姿図

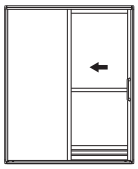

●開口側断面

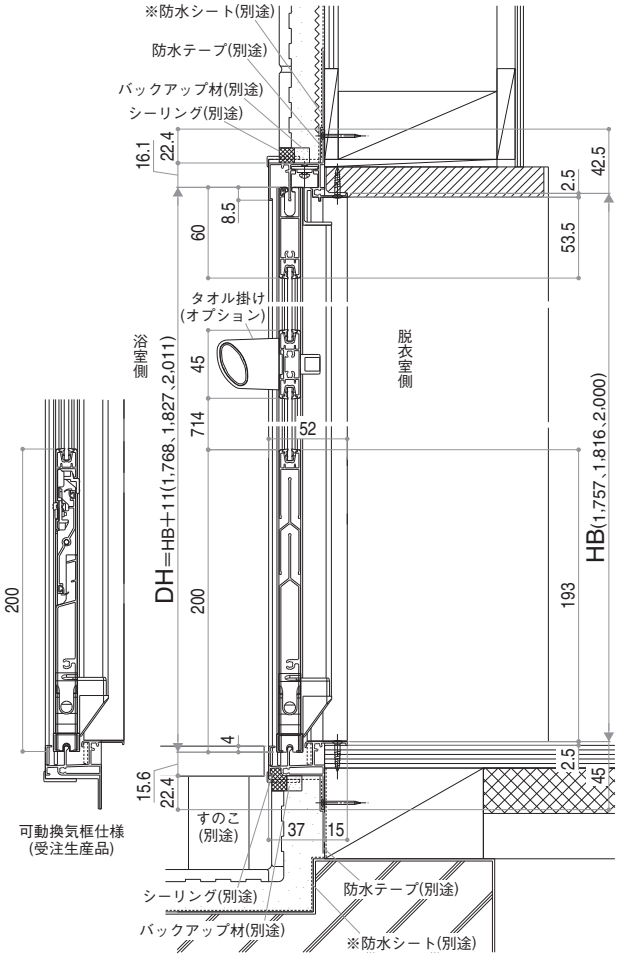

●戸袋側断面

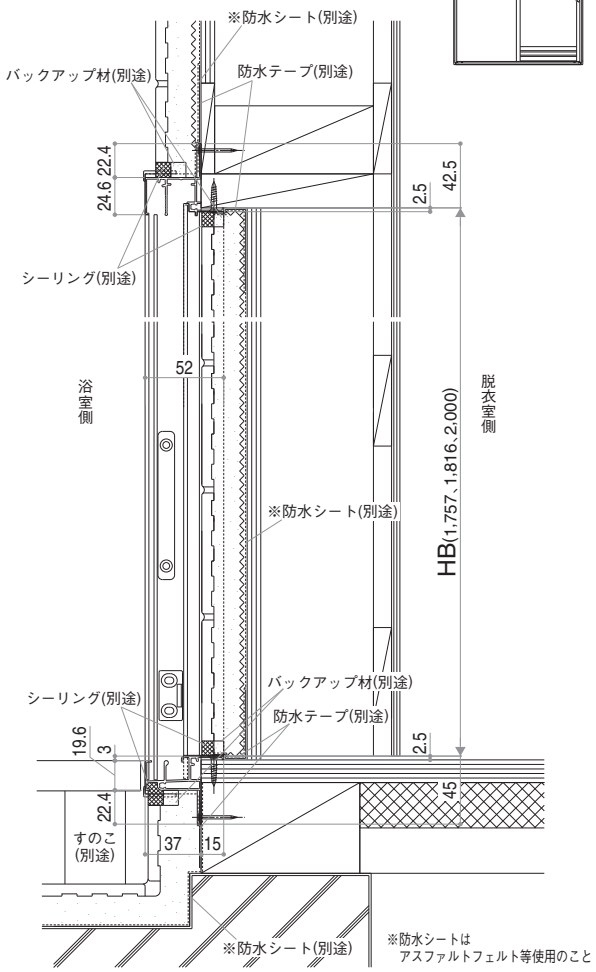

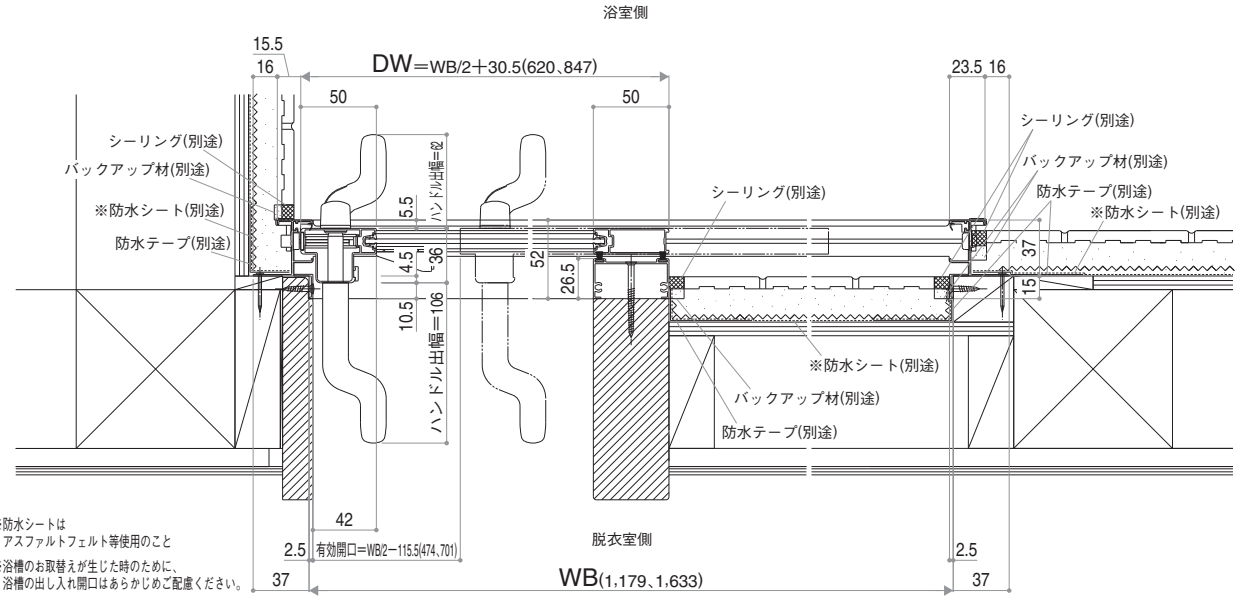

※防水シートは
アスファルトフェルト等使用のこと

※浴槽のお取替えが生じた時のために、
浴槽の出し入れ開口はあらかじめご配慮ください。

E08119013

引戸 Sタイプ(片引き戸)

縮尺 1／5 単位:mm

■引戸 Sタイプ(片引き戸)

半外付型

在来工法

浴室側姿図

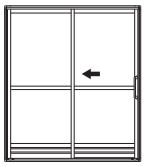

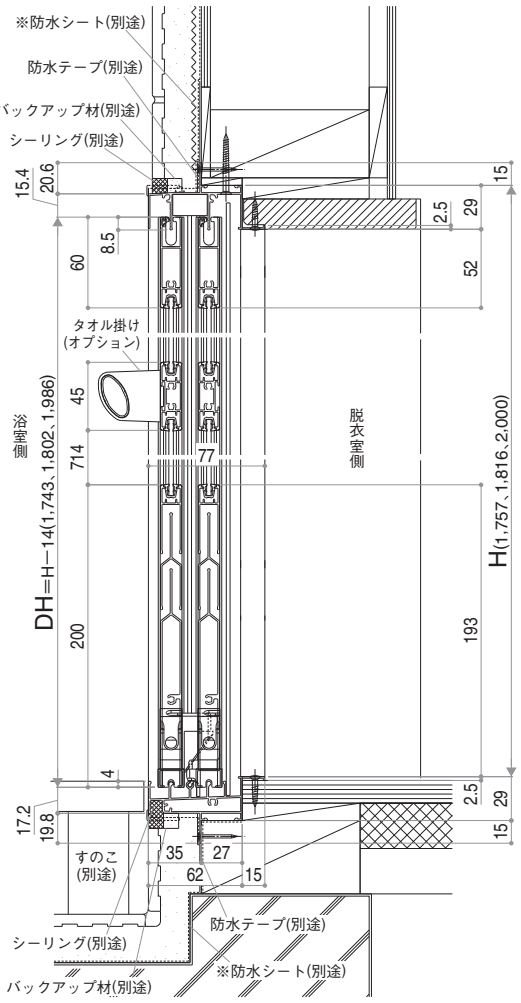

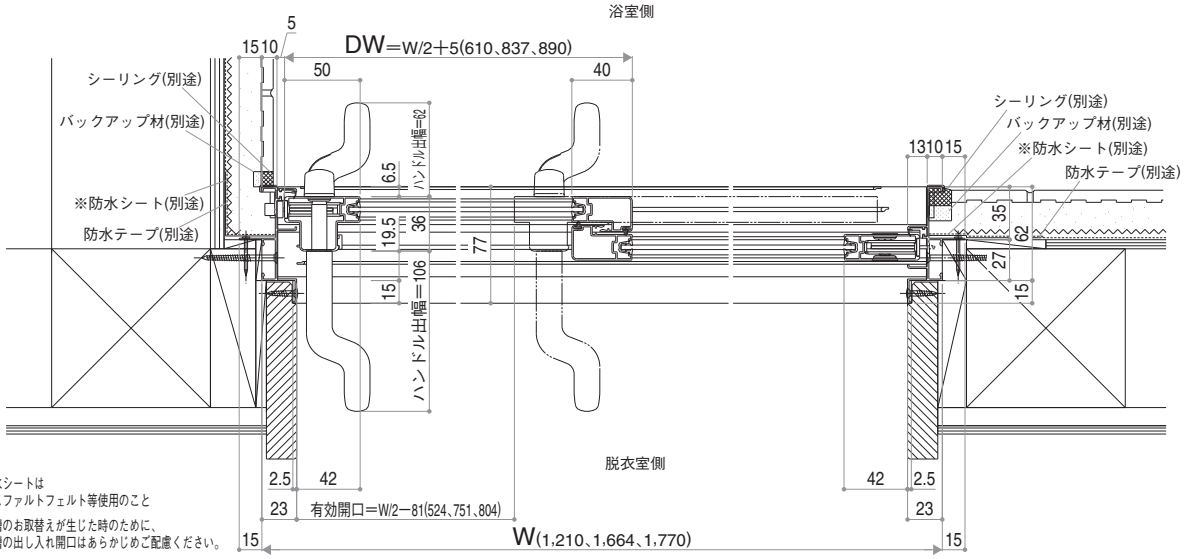

※防水シートは
アスファルトフェルト等使用のこと

※浴槽のお取替えが生じた時のために、
浴槽の出し入れ開口はあらかじめご配慮ください。

E08119014

縮尺 1／5 単位：mm

■折戸 Sタイプ（折たたみ戸）

在来工法

外付型

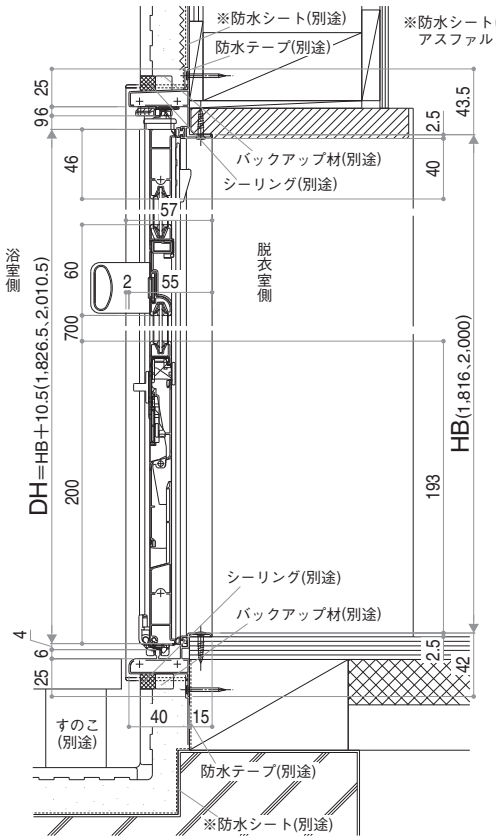

浴室側姿図

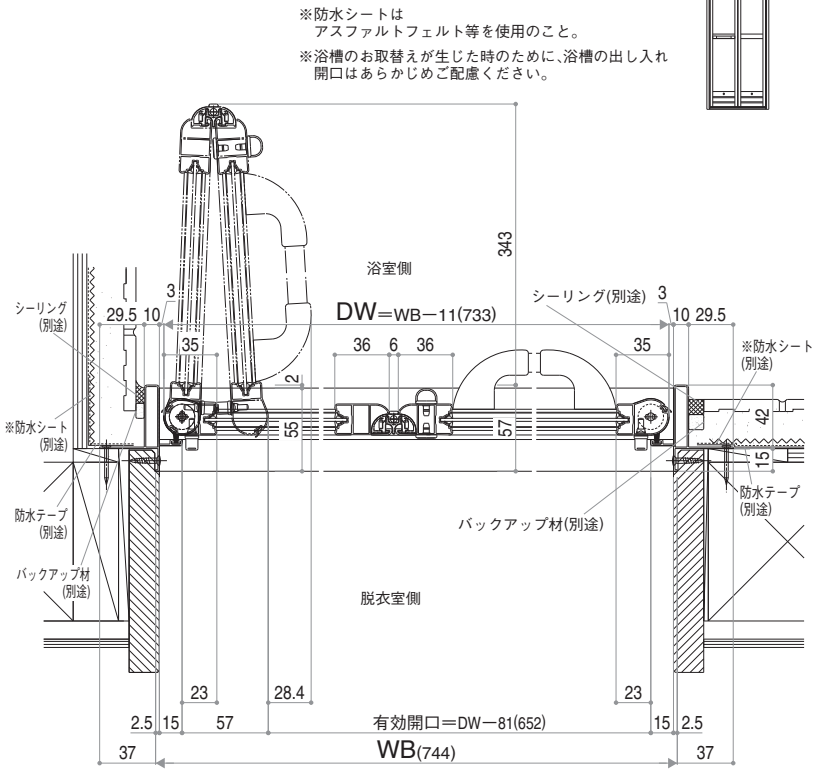

RC

RC枠

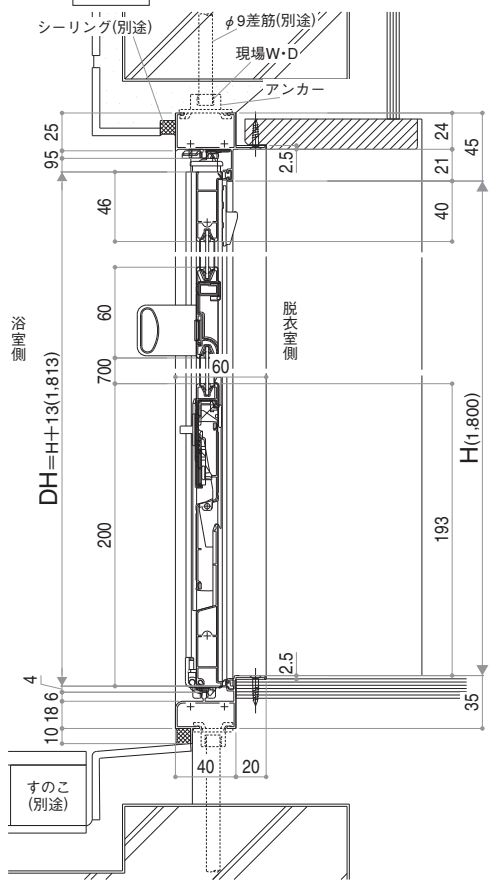

浴室側姿図

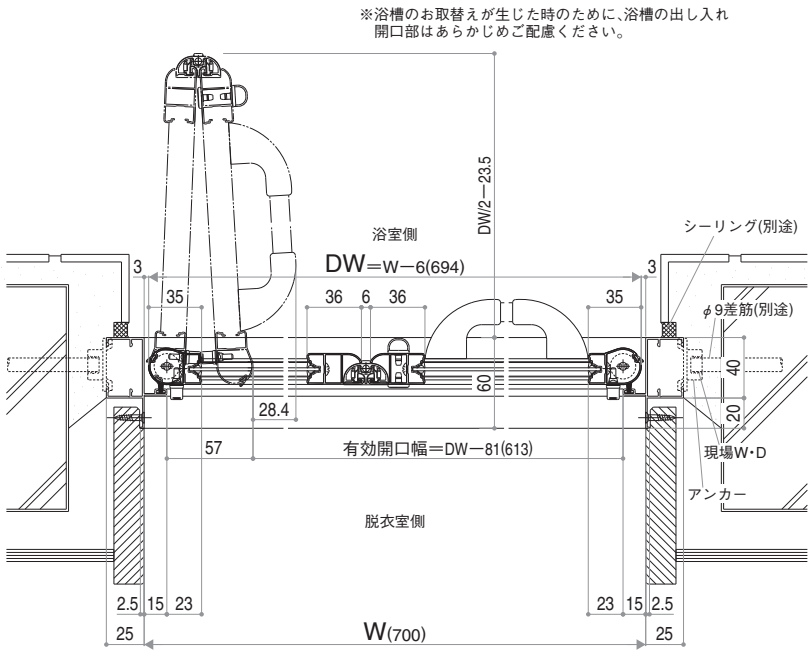

E08119016

折戸 Sタイプ(折りたたみ戸)

縮尺 1／5 単位:mm

■折戸 Sタイプ(折たたみ戸)

在来工法

内付型

浴室側姿図

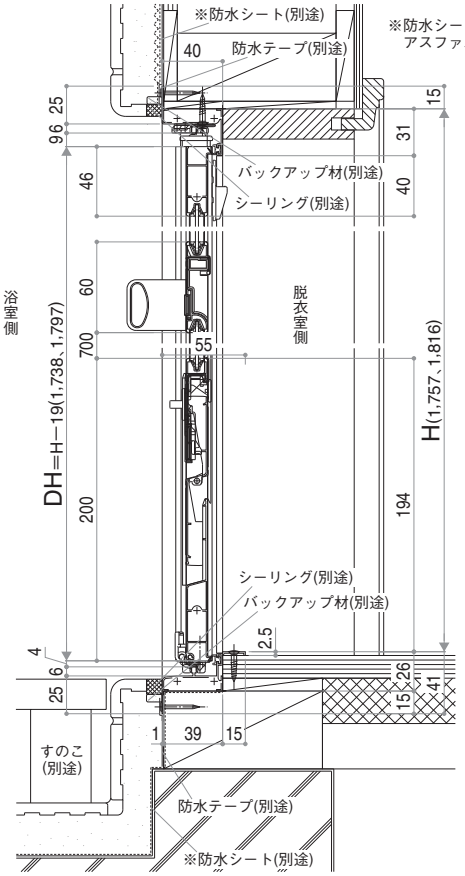

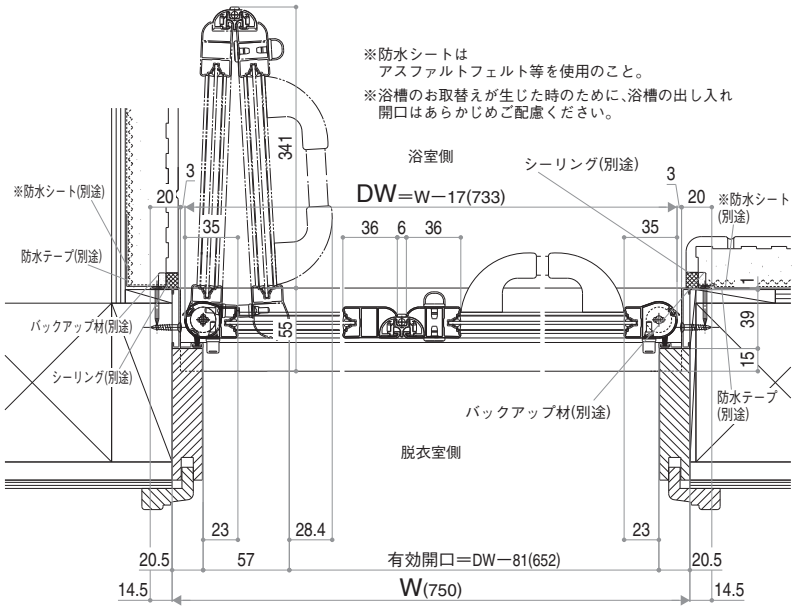

リフォーム

内付型

リフォーム納まり参考例

浴室側姿図

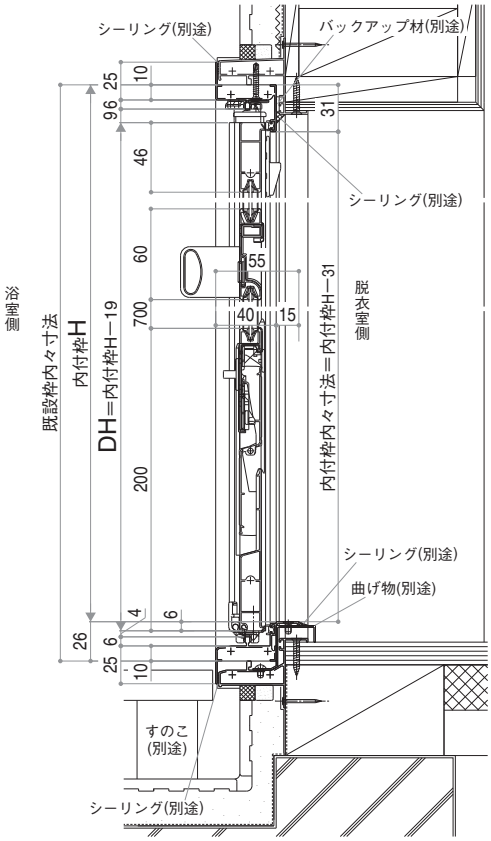

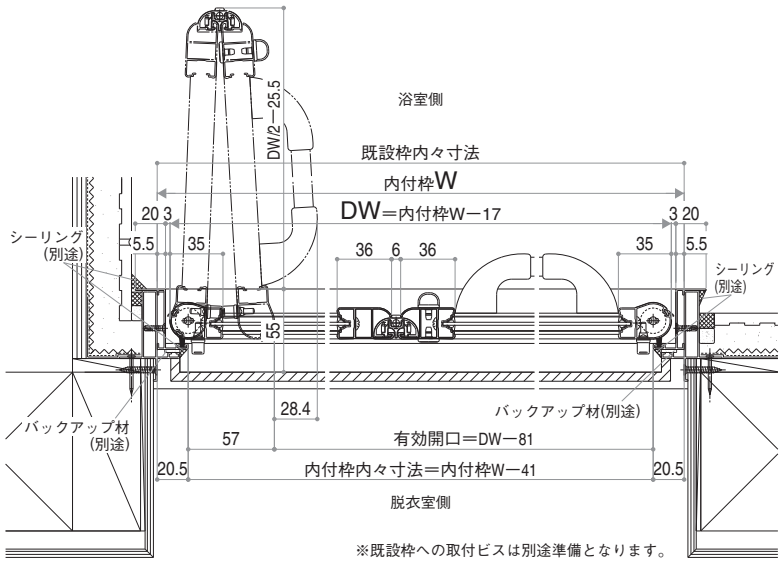

※既設枠への取付ビスは別途準備となります。

E08119018

縮尺 1／5 単位:mm

リフォーム

■折戸 Sタイプ(折りたたみ戸)

浴室側姿図

リフォーム枠 上下アタッチメント工法

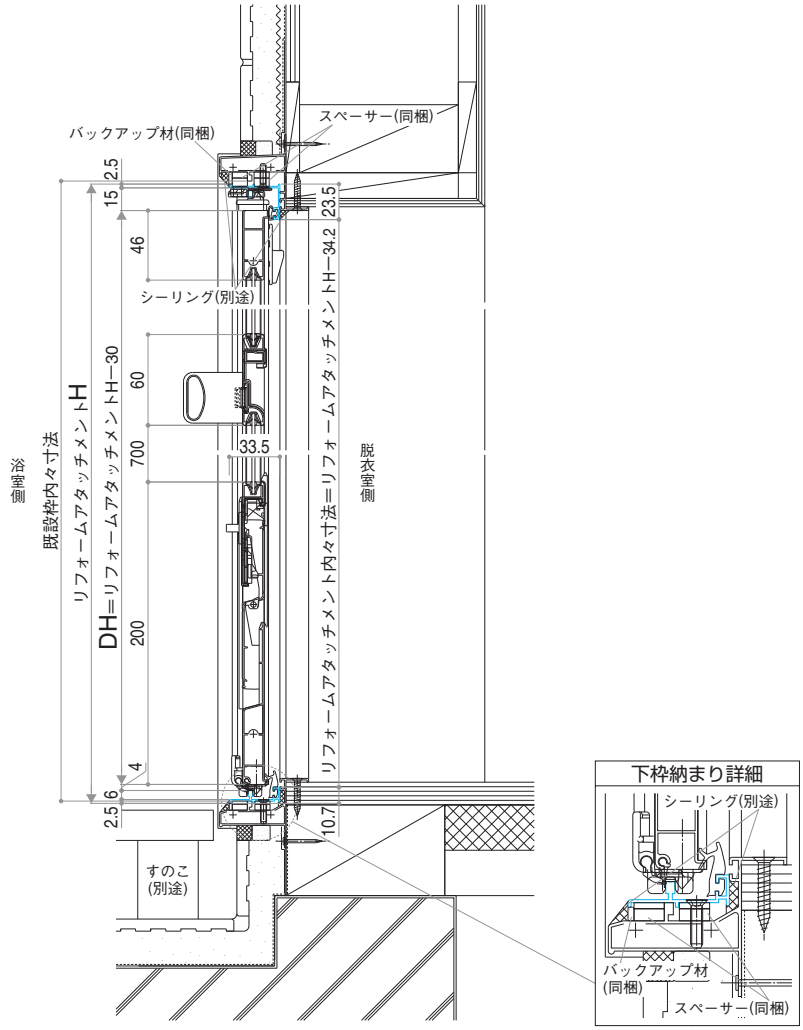

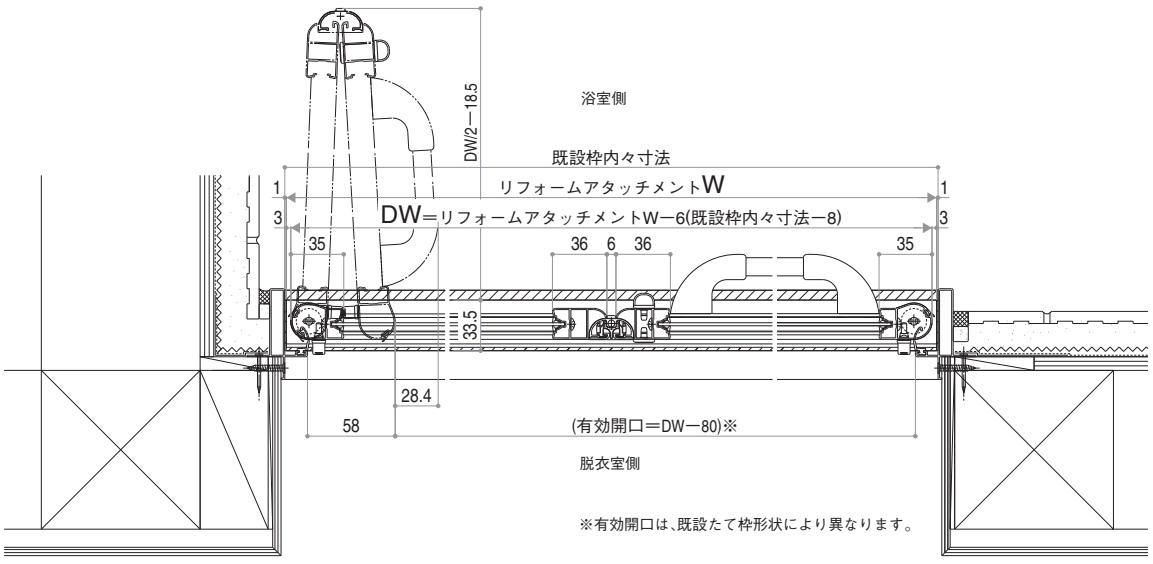

※有効開口は、既設たて枠形状により異なります。

E08119026

折戸 Sタイプ(折りたたみ戸)

縮尺 1／5 単位:mm

■折戸 Sタイプ(折りたたみ戸)

リフォーム枠 四方アタッチメント工法

リフォーム

浴室側姿図

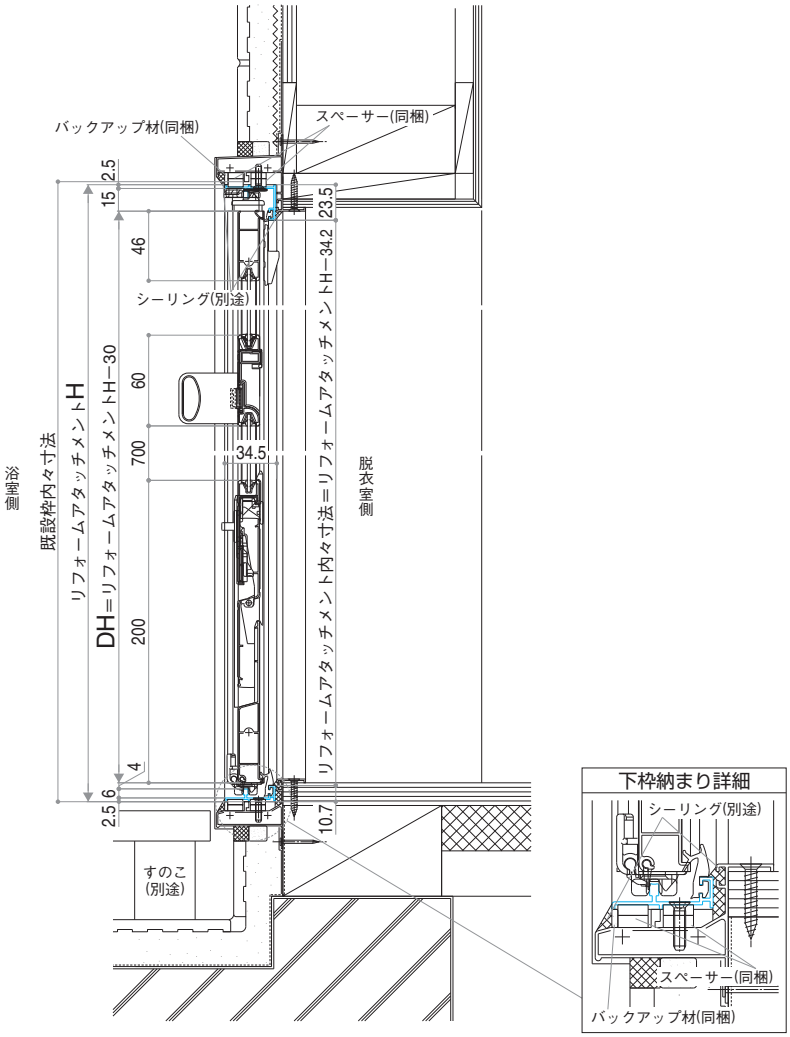

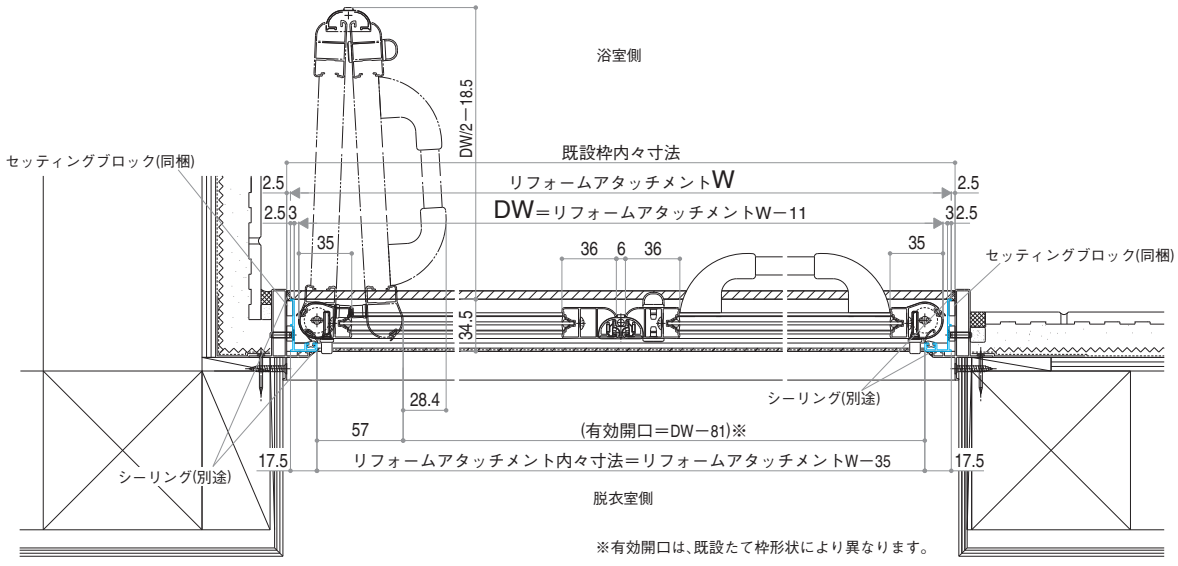

※有効開口は、既設たて枠形状により異なります。

E08119027

縮尺 1／5 単位:mm

リフォーム

■折戸 Sタイプ(折りたたみ戸)

リフォーム枠 カバー工法

納まり参考例：1

※既設枠への取付ビスは別途準備となります。

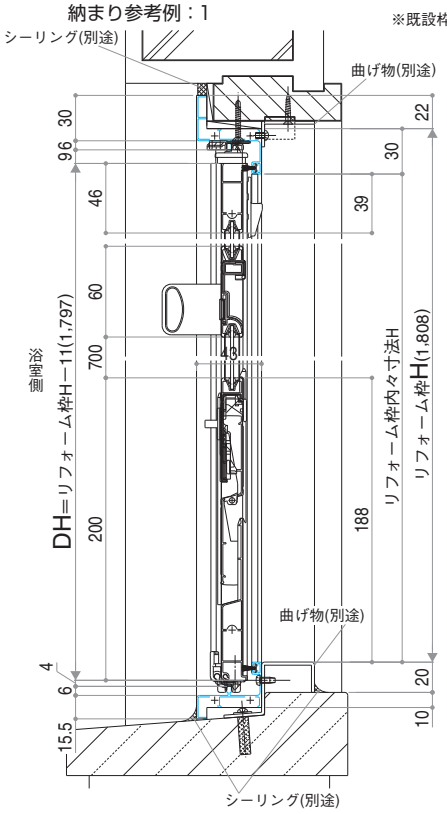

浴室側姿図

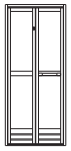

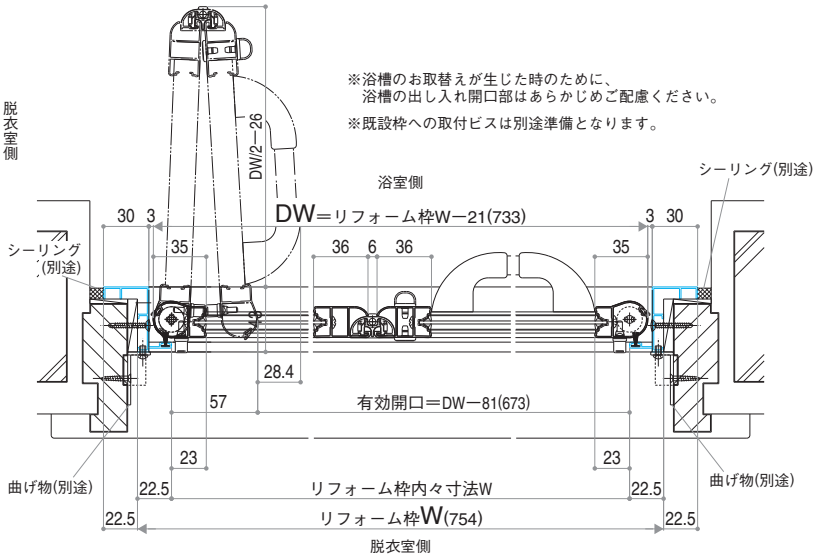

納まり参考例：2

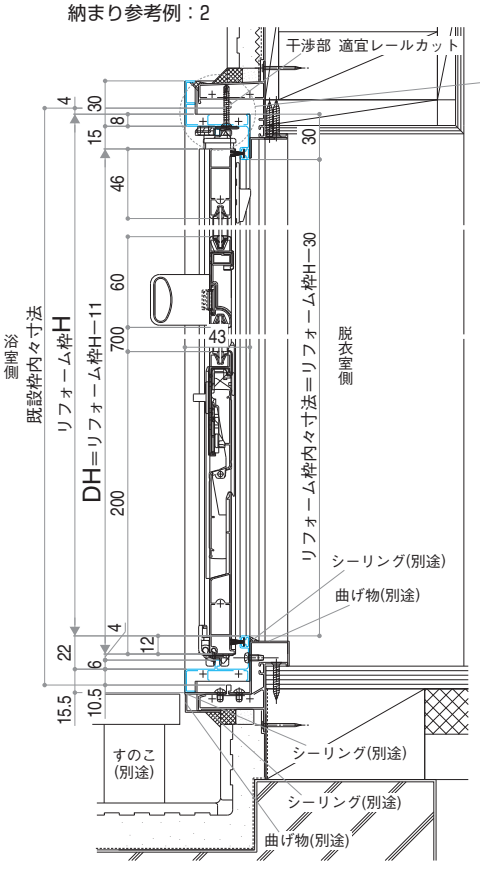

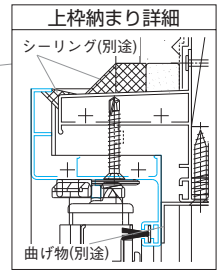

浴室側姿図

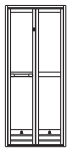

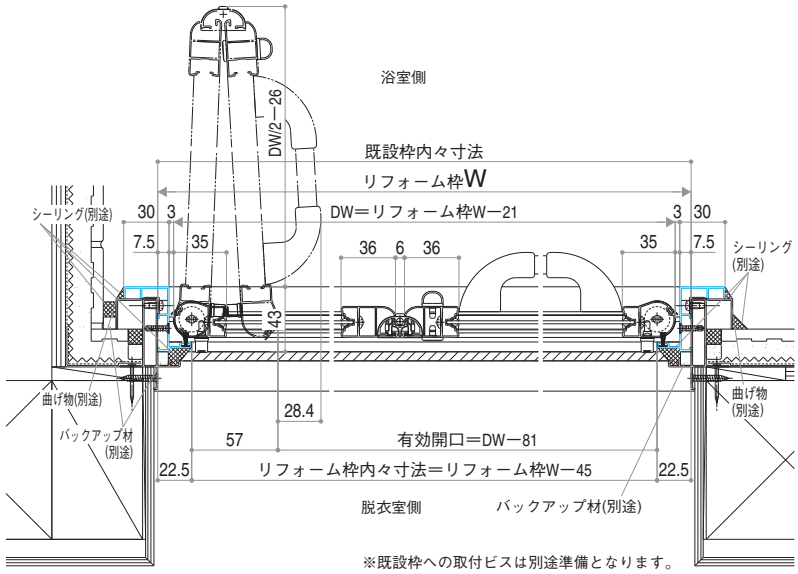

※既設枠への取付ビスは別途準備となります。

E08119024

商品保証について

お得意様へのお願い

当社では、お施主様に商品を安全に正しくご使用いただくためのお願い事項やお手入れ方法に加え、商品保証などの重要な内容を記載した取扱説明書を用意しております。必ずお施主様に手渡していただきますようお願いいたします。なお、取扱説明書の“商品保証について”には次のような内容で掲載しておりますので、ご理解のほどお願いいたします。

商品保証について

本書は、当社の商品に関し、ここに記載の保証期間、保証内容の範囲において無料修理を行うことをお約束するものです。保証期間中に故障・損傷などの不具合(以下“不具合”といいます)が発生した場合には、まず、お取扱いの建築会社様、工務店様または販売店様に修理をご依頼ください。

■ 対象商品

□一般住宅用建材商品

■ 保証期間

建築会社様よりの引き渡し日(注1、注2)から2年間(電装部品については1年間)。ただし、商品からの雨水浸入については10年間。

(注1)改修工事の場合は、改修部分の工事完了の日とします。

(注2)分譲住宅(建売住宅)の場合は、建築主様への引き渡し日とします。

■ 保証内容

取扱説明書、本体ラベルまたはその他の注意書きに基づく適正なご使用状態で、保証期間内に不具合が発生した場合には、下記に例示する免責事項を除き無料修理いたします。

なお、強風雨時に、サッシ下枠に雨水がたまることがありますが、これは商品上の特性であり不具合ではありません。不具合といえる雨水浸入は、サッシ下枠を越えて室内に雨水が流れ出たり、あふれ出たりすることです。

■ 免責事項

保証期間内でも、次のような場合には有料修理となります。

①当社の手配によらない第三者の加工、組立、施工、管理、メンテナンスなどの不備に起因する不具合
(例えば、海砂や急結材を使用したモルタルによる腐食。中性洗剤以外のクリーニング剤を使用したことによる変色や腐食。工事中の養生不良による変色や腐食など)

②表示された商品の性能を超えた性能を必要とする場所に取付けられた場合の不具合

③建築躯体の変形など商品以外の不具合に起因する商品の不具合

④商品または部品の経年変化(使用に伴う消耗、摩耗など)、経年劣化(樹脂部品の変質、変色など)またはこれらに伴うさび、かびまたはその他の不具合

⑤商品周辺の自然環境、住環境などに起因する結露、腐食またはその他の不具合
(例えば、塩害による腐食。大気中の砂塵、煤煙、各種金属粉、亜硫酸ガス、アンモニア、車の排気ガスなどが付着しておきる腐食。異常な高温・低温・多湿による不具合など)

⑥商品または部品の材料特性に伴う現象(例えば、木製品の反り、干割れ、色あせ、木目違い、節抜け、樹液のにじみ出しなど)

⑦天災その他の不可抗力(例えば、暴風、豪雨、高潮、地震、落雷、洪水、地盤沈下、火災、津波、噴火など)による不具合、またはこれらによって商品の性能を超える事態が発生した場合の不具合

⑧実用化されている技術では予測することが不可能な現象またはこれが原因で生じた不具合

⑨犬、猫、鳥、鼠などの小動物に起因する不具合・キクイムシなどによる虫害

⑩引き渡し後の操作誤り、調整不備または適切な維持管理を行わなかったことによる不具合

⑪お客様自身の組立、取付、修理、改造(必要部品の取外しを含む)に起因する不具合

⑫本来の使用目的以外の用途に使用された場合の不具合または使用目的と異なる使用方法による場合の不具合

⑬犯罪などの不法な行為に起因する破損や不具合

＊保証期間経過後の修理、交換などは有料といたします。

＊本書によって、お客様の法律上の権利を制限するものではありませんので、保証期間経過後の修理についてご不明の場合は、当社お客様相談室にお問い合せください。

＊この商品保証は日本国内においてのみ適用されるものとし日本国外に納品される商品については、適用しないものとします。

YKK AP ショールームのご案内

■ショールーム品川

開館時間:
10:00～17:00

休 館 日:毎 週 水 曜 日(ただし、祝日の場合は開館)。
夏期休館日・年末年始休館日あり。休館日、開館時間につきましては、事前にご確認ください。

所在地:東京都港区港南2-15-4
品川インターシティホール棟 地下1階

[ご来館、展示についてのお問い合せ]
TEL.03-3472-1380

[モバイルサイト]
ショールーム・地図は携帯電話から簡単にご覧いただけます。

■ショールーム新宿

開館時間:
10:00～17:00

休 館 日:毎 週 水 曜 日(ただし、祝日の場合は開館)。
夏期休館日・年末年始休館日あり。休館日、開館時間につきましては、事前にご確認ください。

所在地:東京都渋谷区代々木2-1-5
JR南新宿ビル 8F

[ご来館、展示についてのお問い合せ]
TEL.03-5302-1434

[モバイルサイト]
ショールーム・地図は携帯電話から簡単にご覧いただけます。

TOTO DAIKEN YKK AP 東京コラボレーション ショールーム

■ショールーム大阪

開館時間:
10:00～17:00

休 館 日:毎 週 水 曜 日(ただし、祝日の場合は開館)。
夏期休館日・年末年始休館日あり。休館日、開館時間につきましては、事前にご確認ください。

所在地:大阪府大阪市北区角田町8-1
梅田阪急ビルオフィスタワー 20F(阪急百貨店のビル)

[ご来館、展示についてのお問い合せ]
TEL.06-6363-4334

[モバイルサイト]
ショールーム・地図は携帯電話から簡単にご覧いただけます。

TOTO DAIKEN YKK AP 大阪コラボレーション ショールーム

■ショールーム広島

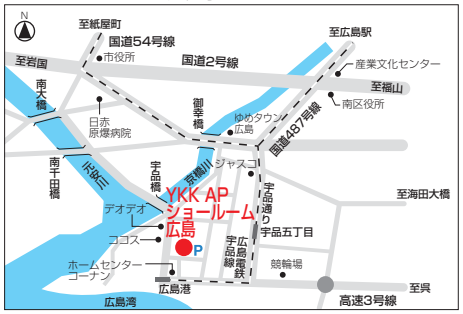

開館時間:
10:00～17:00

休 館 日:毎 週 水 曜 日(ただし、祝日の場合は開館)。
夏期休館日・年末年始休館日あり。休館日、開館時間につきましては、事前にご確認ください。

所在地:広島県広島市南区宇品西4-1-36

[ご来館、展示についてのお問い合せ]
TEL.082-505-2020

[モバイルサイト]
ショールーム・地図は携帯電話から簡単にご覧いただけます。

TOTO DAIKEN YKK AP 広島コラボレーション ショールーム

■ショールーム福岡

開館時間:
10:00～17:00

休 館 日:毎 週 水 曜 日(ただし、祝日の場合は開館)。
夏期休館日・年末年始休館日あり。休館日、開館時間につきましては、事前にご確認ください。

所在地:福岡県福岡市博多区住吉1-2-25
キャナルシティ・ビジネスセンタービル3F

[ご来館、展示についてのお問い合せ]
TEL.092-292-3452

[モバイルサイト]
ショールーム・地図は携帯電話から簡単にご覧いただけます。

TOTO YKK AP 福岡コラボレーション ショールーム

※ショールームに展示されている商品は厳選されています。 ご覧になりたい商品が展示されているかを事前にご確認ください。

販売店・建築会社・工務店様へのお願い

【商品選択上のお願い】
●商品は、使用用途・使用場所などを限定しているもの、専門施工が必要となるものがあります。商品仕様をご確認のうえ、商品を選定してください。

【組立・施工上のお願い】
●商品の組立・施工については、必ず説明書に従ってください。

【お施主様引渡し時のお願い】
●商品の取扱説明書(使い方&お手入れガイドブック)をご用意しています。必ず、お施主様や建築物を管理されている方にお渡しください。

YKK AP株式会社

●表示内容は2014年3月現在のものです。
●改良のため予告なく商品の仕様を変更することがありますので、あらかじめご了承ください。
●商品の色は、印刷特性上実物と多少差が出ます。ご了承ください。
●表示価格は2014年3月現在の部材標準販売価格です。消費税、ガラス代(ガラス組込商品は除く)、組立施工費等は含まれておりません。
●表示価格は諸般の事情により変更することがありますので、ご了承ください。
●本紙上で使用する「サニセーフ」、「ZUTTO」、「プラマード」はYKK AP(株)の出願・登録商標です。
●発行／2014年3月(1版)① Printed in Japan

商品に関するご相談・お問い合せ、カタログのご請求は
受付時間／月～土 9:00～17:30 (日・祝日・年末年始・夏期休暇等を除く)

■一般のお客様
0120-20-4134

■建築・設計関係者様
0120-72-4134

http://www.ykkap.co.jp/

●お問い合せ、ご用命は……

NO XAAAA H13-119-1

AH13-1191-1

2014年3月(1版)①